SPA PORTABLE NATUSPA XL7/62+BLUE+ALTA+COBERTOR+ESCALERA+UV



DESCRIPCIÓN

NatuSpa XL 7/62 es ideal para usarlo con la familia y amig@s ya que se podrán acomodar y disfrutar de la compañía, capacidad de hasta siete personas.

Gran variedad de boquilla lo que permite que cada asiento sea diferente, logrando varios efectos de masaje. Además, incluye un masaje agradable en los pies. Almohadas retroiluminadas, para una relajación total, cuenta con sistema bluetooth + altavoces escucharas la música que desees.

DATOS TÉCNICOS

- Capacidad: 7 personas sentadas
- Dimensiones (LxAxH): 215x215x95 cms.
- Peso Neto: 400 kg
- Peso a plena carga: 1550 kg
- Volumen: 1150 lts.
- Chorros en total: 62
  - 54 Aire + Agua
  - 8 Aire
- Iluminación Led: 20 + 4 cabeceros
- Ultravioleta
- Bluetooth + 2 Altavoces
- Cobertor
- Escalera
- Alimentación: 240 v – 400 V III
- Consumo según conexionado:
  - 4,0 Kw – 19,0 A (funciones limitadas)
  - 7,3 Kw – 33,0 A (todas las funciones)

SPA PORTABLE NATUSPA XL7/62+BLUE+ALTA+COBERTOR+ESCALERA+UV



CONFIGURACIONES DE LOS CHORROS:

- Cantidad total de chorros (revestimiento de acero inoxidable 304): 62 uds.
- Chorros de hidroterapia de 5”: 3 uds.
- Chorros de hidroterapia de 3.5”: 24 uds.
- Chorros de hidroterapia de 3”: 3 uds.
- Chorros de hidroterapia de 2.5”: 7 uds.
- Chorros de hidroterapia de 2”: 13 uds.
- Chorros de circulación de 1”: 4 uds.
- Boquillas de aire: 8 uds.

SISTEMA BLUETOOTH:

- Bluetooth
- Altavoces escamoteables: 2 uds.





SPA PORTABLE NATUSPA XL7/62+BLUE+ALTA+COBERTOR+ESCALERA+UV









ESTRUCTURA - HIDRÁULICA:

- Carcasa (8 mm): Acrílicos Aristech de EE. UU.
- Espuma aislante de PU de alta densidad en la carcasa: 25 mm
- Faldón: panel PS sin mantenimiento
- Aislamiento de papel de aluminio en el panel de la falda: 15 mm
- Cubierta del spa (10*6 cm): 1 und.
- Marco de soporte: acero inoxidable
- Tratamiento del agua: Ultravioleta
- Sistema de escape de aire automático: 1 juego
- Filtro de papel: 2 uds.
- Reposacabezas con logotipo y luces LED: 4 uds.
- Rejilla liberadora de calor: 2 uds.
- Válvula de aire: 4 uds.
- Válvula desviadora de agua: 1 ud.
- Válvula de drenaje de esquina: 1 ud.
- Desagüe inferior del spa: 1 ud.
- Base inferior gruesa de ABS (5,5 mm): 1 ud.
- Manijas de seguridad con luces LED: 2 uds.
- Escalera acceso: 1 ud.

SPA PORTABLE NATUSPA XL7/62+BLUE+ALTA+COBERTOR+ESCALERA+UV

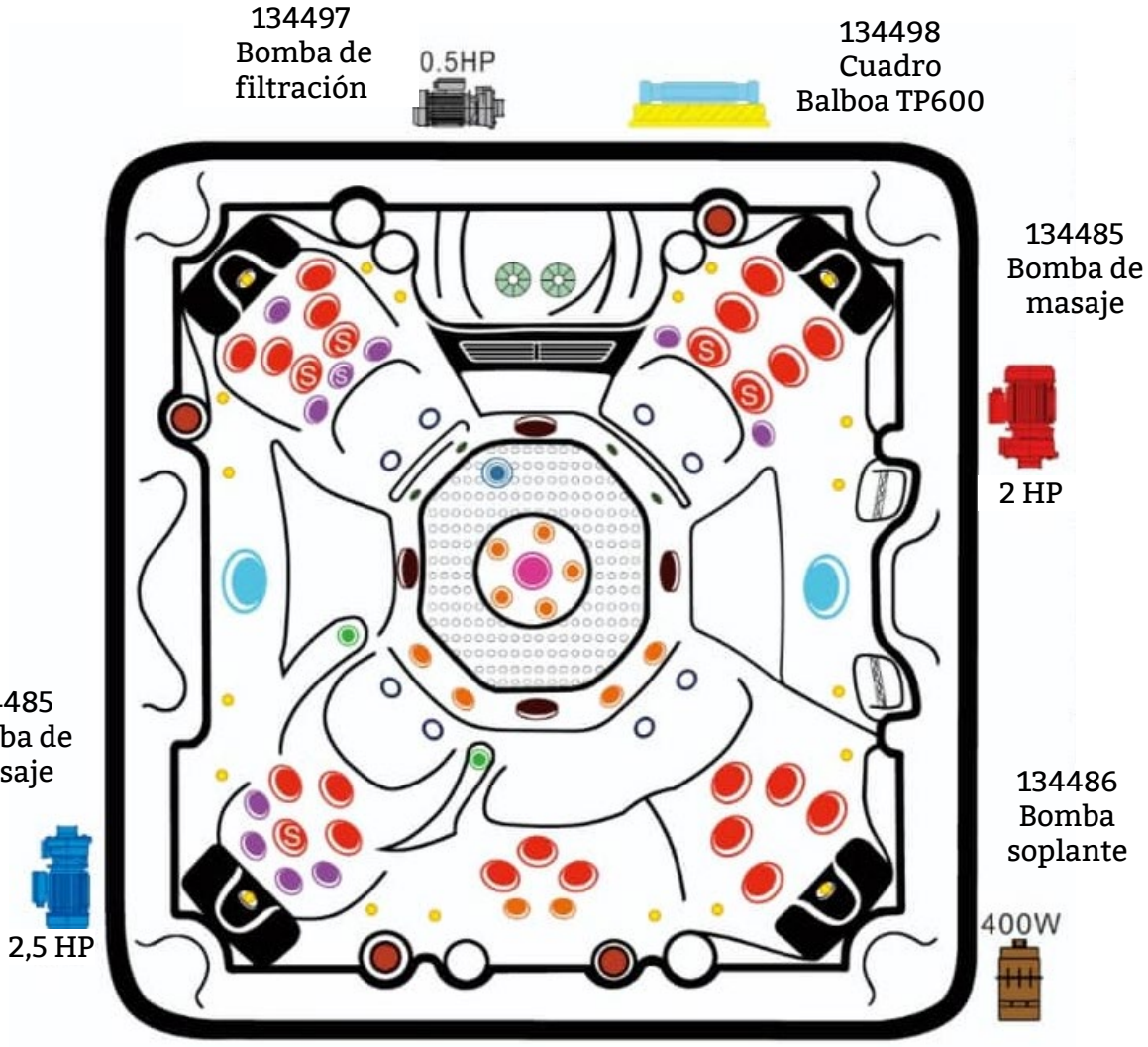

	Jet direccional de 1”: 2 pcs
	Jet direccional de 2”: 11 pcs
	Jet direccional de 2,5”: 9 pcs
	Jet rotatorio simple 2,5”: 1 pc
	Jet direccional de 3,5”: 19 pcs
	Jet rotatorio simple 3,5”: 5 pcs
	Jet direccional de 5”: 2 pcs
	Jet agua rodante 5”: 1 pc
	Controladore de aire: 3 pcs
	Boquilla ultravioleta: 4 pcs
	Aspiraciones: 4 pcs
	Mini Led´s: 20 pcs
	Filtros de papel: 2 pcs

SPA PORTABLE NATUSPA L 5/95+BLUE+ALTA+COBERTOR+ESCALERA+UV

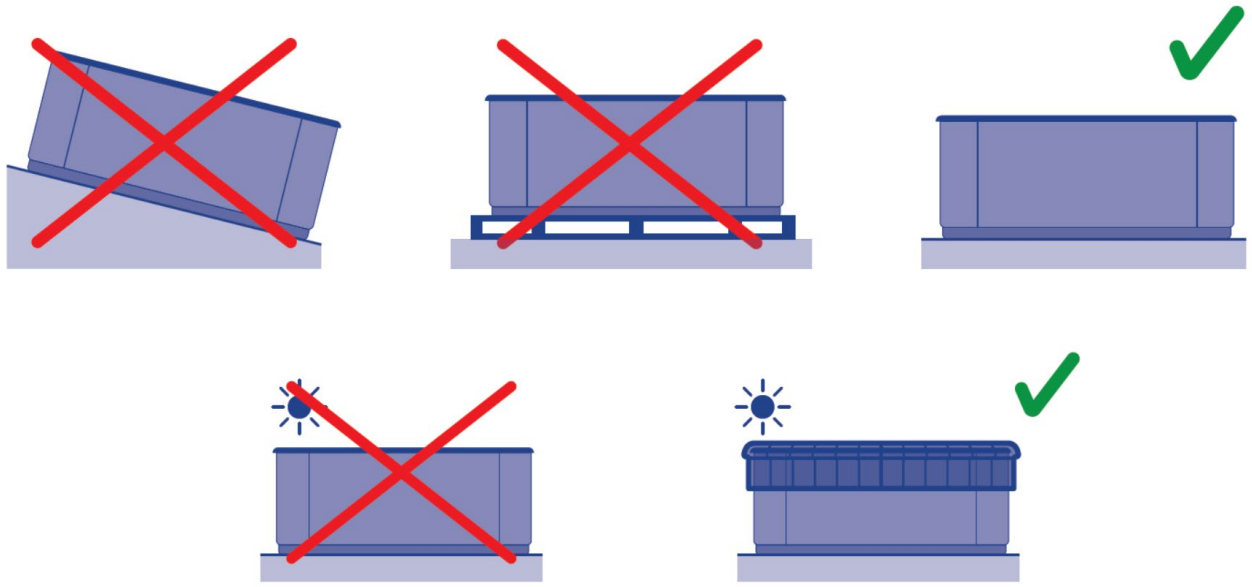

	KW requeridos										
	2,1	2,5	2,8	3,2	3,5	4,4	5,3	6,2	7,0	7,9	8,8
Distancia	Sección nominal del cable en mm^2										
6 - 11 m	2,5	2,5	2,5	2,5	4	4	6	10	10	10	10
11 - 15 m	2,5	2,5	4	4	4	6	6	10	10	10	10
15 - 20 m	4	4	4	6	6	6	10	10	10	16	16

CONEXIONADO ELÉCTRICO





Etiqueta, en la parte exterior del spa, identificando dónde se encuentra el cuadro de control del spa



Quitaremos la tapa, dónde se encuentra la etiqueta, y accederemos al panel de control para realizar el conexionado eléctrico.





Una vez abierta la tapa del panel de control, localizamos la clema de conexiones para realizar el conexionado de la alimentación según sea a 230V II o 400V III.

Caja Control Balboa BP6013G1

- El sistema de panel Balboa viene preparado para ser conectado de varias maneras, solo tendrá que elegir la que mejor se adapte a la vivienda.

- De fábrica, viene para ser instalada a 240V monofásico y con el máximo de consumo, es decir, que todo pueda funcionar a la vez (calentador, bomba de filtración, bomba/s de terapia/s, soplante, iluminación led, etc.)

- Mediante la modificación de determinados cables, se podrá configurar a una tensión de 380V trifásico.

- El instalador podrá conectar el spa según la tensión / potencia contratada en la vivienda, disponiendo de estas opciones:

Conexionado a 16 A.

- El spa podrá funcionar limitado, nunca funcionaran las bombas de masaje con la filtración / calentador.
- Si por ejemplo, el spa se está calentando y tocamos el botón de masaje de aire, inmediatamente deja de funcionar el calentador y la filtración. Cuando se deje de usar el masaje se conectará otra vez la filtración/calentamiento hasta alcanzar la temperatura de consigna.

Conexionado a 32 A.

- El spa podrá funcionar con todas sus funciones a la vez, sin limitaciones.

BALBOA water group

BP6013G1 - PN 56610-01

09-05-14

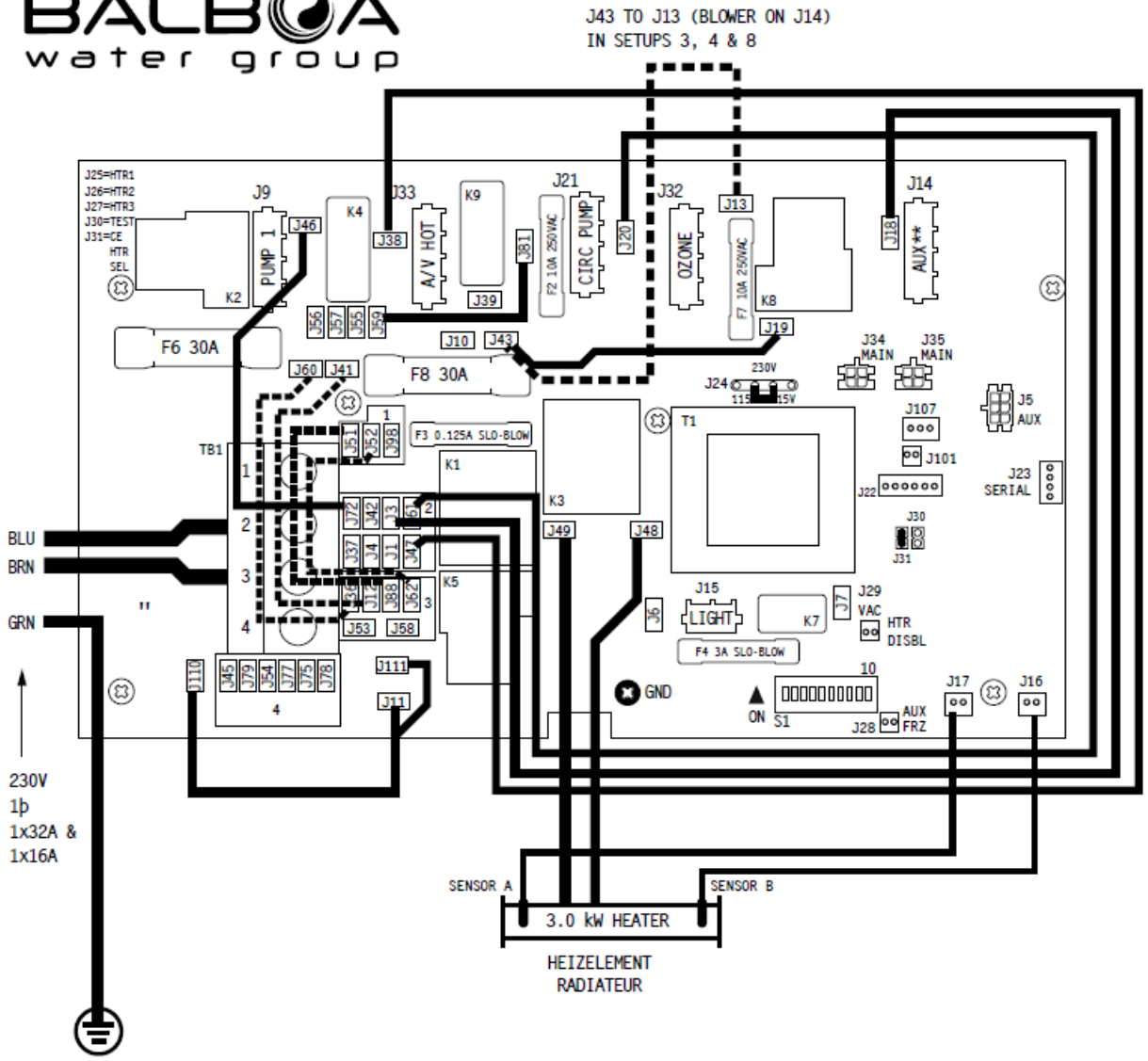

WIFI TRANSCEIVER J34 OR J35

TP (MAIN) PANELS J34 OR J35

AUX J5 (A1-A4)

**J14 (AUX) IS:
A 1 VITESSES PUMP 2 IN SETUPS 1, 2 & 7
NETZSTROMVERSORGUNG 1-GESCHW.-PUMPE 2
ALIMENTATION POMPE 2 A 1 VITESSES
A 1 VITESSES BLOWER IN SETUPS 3, 4 & 8
VENTILATEUR SPRUDELGEBLASE
UNUSED IN SETUPS 5, 6 & 9

# Conf	POMPE CIRC.	POMPE 1	POMPE 2	POMPE 3	BLOWER	ECHELLE TEMP.
1	SANS	A 2 VITESSESA	1 VITESSES	SANS	SANS	°C
2	FILTRE + POLLING	A 1 VITESSESA	1 VITESSES	SANS	SANS	°C
3	SANS	A 2 VITESSES	SANS	SANS	A 1 VITESSES	°C
4	FILTRE + POLLING	A 1 VITESSES	SANS	SANS	A 1 VITESSES	°C
5	SANS	A 2 VITESSES	SANS	SANS	SANS	°C
6	FILTRE + POLLING	A 1 VITESSES	SANS	SANS	SANS	°C
7	FILTRE + POLLING	A 2 VITESSESA	1 VITESSES	SANS	SANS	°C
8	FILTRE + POLLING	A 2 VITESSES	SANS	SANS	A 1 VITESSES	°C
9	FILTRE + POLLING	A 2 VITESSES	SANS	SANS	SANS	°C

AU LIEU DE LA CONFIGURATION #1,
CE SYTEME EST REGLE DANS LA
CONFIGURATION NUMERO ?.

PART A

230 V 1p
1x32 A

BANCO DE CONMUTACIÓN S1 APAGADO		BANCO DE CONMUTACIÓN S1 ENCENDIDO
MODO DE PRUEBA DESACTIVADO	◀ A1	MODO DE PRUEBA ACTIVADO
NO AGREGAR 1 BOMBA DE ALTA VELOCIDAD CON CALENTADOR	A2 ▶	AGREGAR 1 BOMBA DE ALTA VELOCIDAD CON CALENTADOR
NO AGREGAR 2 BOMBAS DE ALTA VELOCIDAD CON CALEFACCIÓN	◀ A3	AÑADIR 2 BOMBAS DE ALTA VELOCIDAD CON CALEFACCIÓN
NO AGREGAR 4 BOMBAS DE ALTA VELOCIDAD CON CALEFACCIÓN	◀ A4	AÑADIR 4 BOMBAS DE ALTA VELOCIDAD CON CALEFACCIÓN
INTENSIDAD DE CORRIENTE ESPECIAL AJUSTADA A	◀ A5	REGLAMENTO ESPECIAL DE INTENSIDAD DE CORRIENTE B
AJUSTE DE MEMORIA*	◀ A6	REINSTALAR MEMORIA*
ENFRIAMIENTO DEL CALENTADOR EN 1 MINUTO	◀ A7	RECALENTADOR ENFRIADOR DE 5 MINUTOS (GAS)
NO ASIGNADO	◀ A8	NO ASIGNADO
NO ASIGNADO	◀ A9	NO ASIGNADO
NO ASIGNADO	◀ A10	NO ASIGNADO

*EL INTERRUPTOR N.° 6 DEBE ESTAR APAGADO HASTA LA INSTALACIÓN FINAL

230 V 1p
1x16 A

BANCO DE CONMUTACIÓN S1 APAGADO		BANCO DE CONMUTACIÓN S1 ENCENDIDO
MODO DE PRUEBA DESACTIVADO	◀ A1	MODO DE PRUEBA ACTIVADO
NO AGREGAR 1 BOMBA DE ALTA VELOCIDAD CON CALENTADOR	◀ A2	AGREGAR 1 BOMBA DE ALTA VELOCIDAD CON CALENTADOR
NO AGREGAR 2 BOMBAS DE ALTA VELOCIDAD CON CALEFACCIÓN	◀ A3	AÑADIR 2 BOMBAS DE ALTA VELOCIDAD CON CALEFACCIÓN
NO AGREGAR 4 BOMBAS DE ALTA VELOCIDAD CON CALEFACCIÓN	◀ A4	AÑADIR 4 BOMBAS DE ALTA VELOCIDAD CON CALEFACCIÓN
INTENSIDAD DE CORRIENTE ESPECIAL AJUSTADA A	A5 ▶	REGLAMENTO ESPECIAL DE INTENSIDAD DE CORRIENTE B
AJUSTE DE MEMORIA*	◀ A6	REINSTALAR MEMORIA*
ENFRIAMIENTO DEL CALENTADOR EN 1 MINUTO	◀ A7	RECALENTADOR ENFRIADOR DE 5 MINUTOS (GAS)
NO ASIGNADO	◀ A8	NO ASIGNADO
NO ASIGNADO	◀ A9	NO ASIGNADO
NO ASIGNADO	◀ A10	NO ASIGNADO

*EL INTERRUPTOR N.° 6 DEBE ESTAR APAGADO HASTA LA INSTALACIÓN FINAL

SERVICIO MONOFÁSICO 230V 1x32A y 1x16A, SERVICIO BIFÁSICO

230 V 2 x 16 A, servicio trifásico 230 V 3 x 16 A

UBICACIÓN DEL EQUIPO		
J9	FUENTE DE ALIMENTACIÓN BOMBA DE 2 VELOCIDADES 1 FUENTE DE ALIMENTACIÓN BOMBA 1 BOMBA DE 2	
J14		
	VELOCIDADES 1 AUX** VOLTAJE DE CONEXIÓN AUXILIAR 1	J19 y J43
J15	LUZ DE SPA HYDRO LIGHT DE 10 V	
J21	BOMBA DE CIRCULACIÓN BOMBA DE CIRCULACIÓN	
J32	GENERADOR DE OZONO	
	CONEXIÓN DE OZONO 1 DE CIRCUNVALACIÓN Y VOLTAJE	J81 y J59
J33	Televisión/AV	
J5	PANELES AUX - AX10, AX20, AX30, AX40	

PARA EL MATERIAL DE CONEXIÓN, UTILICE CONDUCTORES DIMENSIONADOS EN FUNCIÓN DE UNA CAPACIDAD DE 60 °C PERO AJUSTADA A UN MÍNIMO DE 90 °C.

UTILICE ÚNICAMENTE CONDUCTORES DE COBRE.

RANGO DE PAR DE APRIETE PARA TERMINAL DE LA PLACA PRINCIPAL (TB1): (31,1 a 34,5 kg cm)

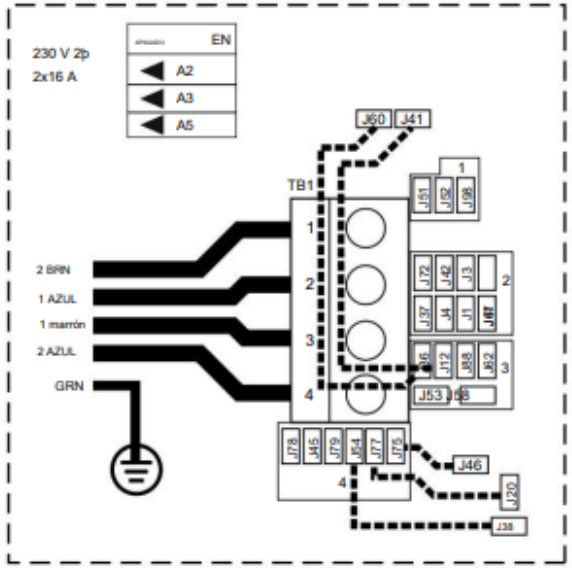

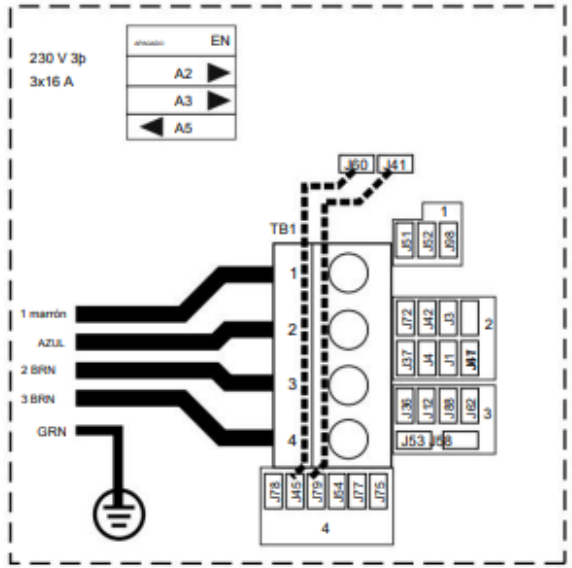

PARTE B