RO MANUAL DE ASAMBLARE

KPCOR60LT
5,95 x 3,15 H 1,26m

KPCOR60T
5,95 x 3,15 H 1,26m

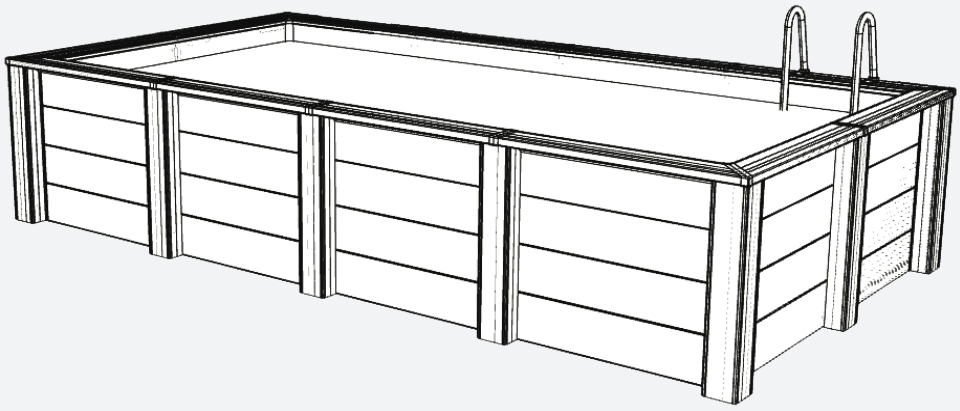

KPCOR46T
4,55 x 3,15H 1,26m

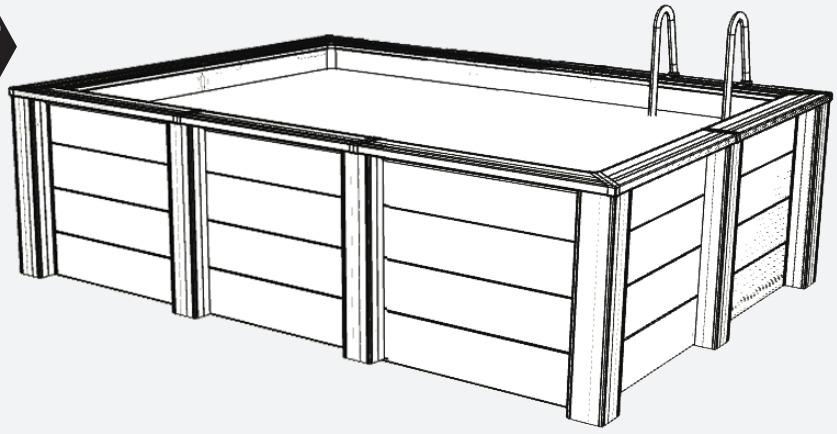

Piscină din compozit.

Înainte de a începe montajul, citiți cu atenție fișele de instrucțiuni ale tuturor componentelor kitului. Păstrați aceste instrucțiuni pentru consultări viitoare. Fotografii și imagini necontractuale.

HIMCOMPRECIPET.26RO

FABRICAT ÎN SPANIA
Manufacturas Gre, S.A.
Landabarri Bidea, 3, etajul 6, ușa D
Piscină din compozit.
48940, Leioa (Bizkaia)
nr. reg. Ind. 48-06762

#1 04 - 05
Sfaturi
de securitate.

#2 06 - 07
Componente.

#3 08 - 09
Pregătire
terenului.

#4 10 - 34
Instalare.

#5 35 - 37
Filtrare.

#6 38 - 39
Întreținere și
utilizare.

#7 40 - 41
Garanție.

#1
Sfaturi de securitate.

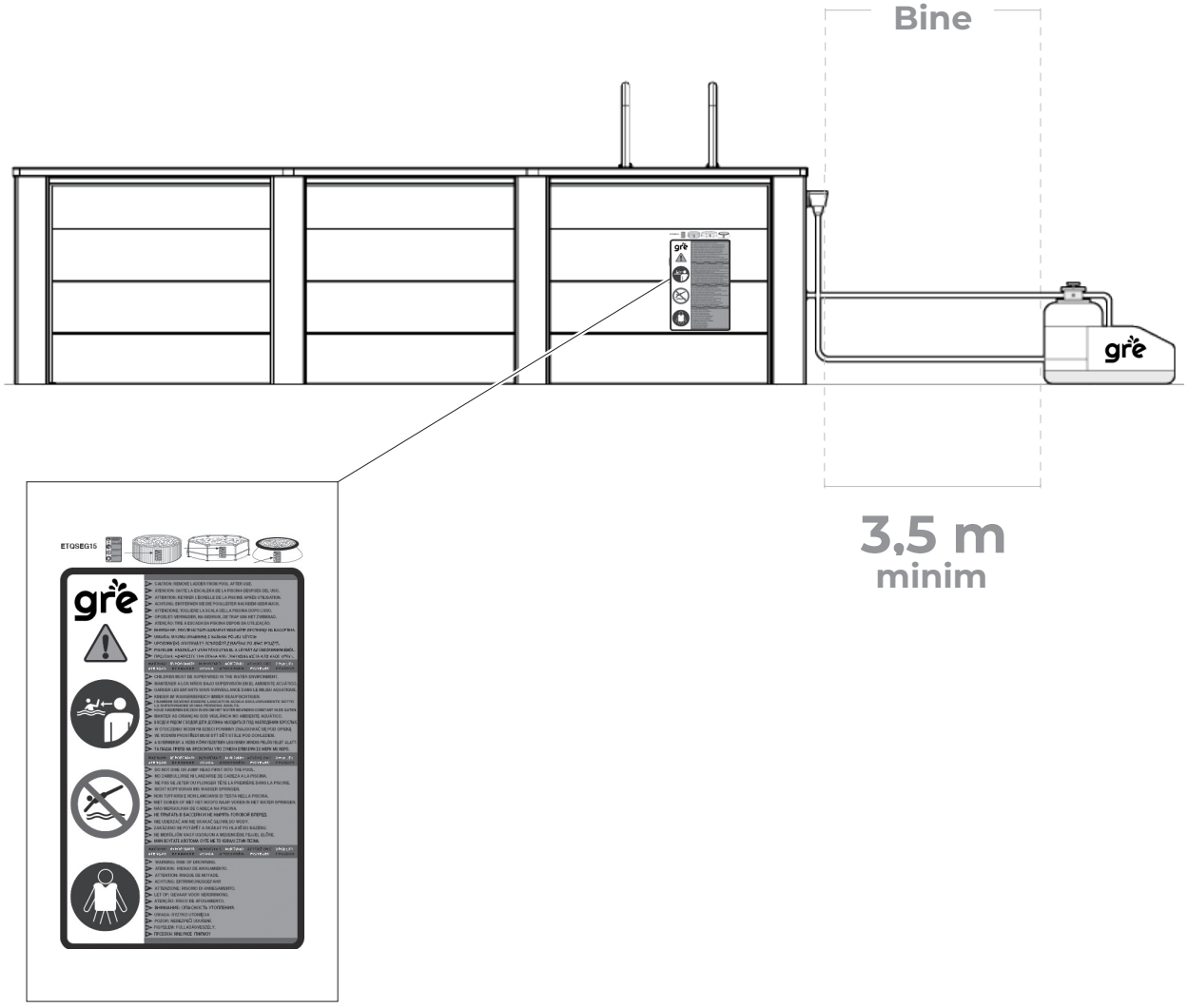

Informații de siguranță.

Înainte de a instala și utiliza piscina, citiți cu atenție informațiile cuprinse în acest manual, asimilați-le și respectați-le. Anunțurile, instrucțiunile și indicațiile de siguranță fac referire la unele dintre riscurile cele mai obișnuite legate de activitățile de agrement în apă, dar nu acoperă totalitatea riscurilor și pericolelor care pot apărea. Fiți prudent, aveți simț critic și bun simț atunci când practicați activități acvatice. Păstrați aceste informații pentru a le putea consulta ulterior.

Siguranța celor care nu știu să înoate:

Întotdeauna este necesară supravegherea atentă, activă și continuă din partea unui adult responsabil asupra copiilor care nu știu să înoate sau nu o fac bine (țineți cont că riscul de înec cel mai ridicat îl prezintă minorii.
de cinci ani).

→Asigurați-vă că un adult responsabil supraveghează piscina de fiecare dată când este utilizată.
→Este convenabil ca copiii care nu știu să înoate sau nu o fac bine să aibă echipamente de protecție individuală atunci când folosesc piscina. Când piscina nu este utilizată sau nu este supravegheată, scoateți toate jucăriile din ea pentru a evita ca copiii să se apropie de ea.

Dispozitive de securitate

Este recomandabil să instalați o barieră (și, dacă este cazul, să instalați elemente de siguranță la uși și ferestre) pentru a preveni orice acces neautorizat la piscină.
Barierele, acoperirile, alarmele pentru piscine sau dispozitivele de siguranță analoge sunt utile, dar nu înlocuiesc supravegherea continuă de către un adult responsabil.

Echipament de siguranță

Se recomandă să aveți materiale de salvare (o geamandură, de exemplu) în apropierea piscinei.
→Aveți un telefon în stare perfectă și o listă de numere de urgență lângă piscină.

Utilizarea în siguranță a piscinei

Încurajează toți utilizatorii, în special copiii, să învețe să înoate.
→Învățați tehnici de salvare (resuscitare cardiopulmonară) și actualizați-vă periodic cunoștințele. Aceste gesturi pot salva o viață în caz de urgență.
→Explicați utilizatorilor piscinei, inclusiv copiilor, ce procedură trebuie să urmeze în caz de urgență.
→Nu săriți niciodată în piscine puțin adânci, deoarece puteți suferi leziuni grave sau mortale.
→Nu utilizați piscina după ce ați consumat alcool sau medicamente care ar putea reduce capacitatea de a face acest lucru în condiții de siguranță totală.
Dacă piscina este acoperită cu un capac,
îndepărtați-l complet de pe suprafața apei înainte de a intra.
Tratați apa din piscina dumneavoastră și stabiliți bune practici de igienă pentru a proteja utilizatorii de bolile legate de apă. Consultați cum să tratați apa în manualul de instrucțiuni.
→Păstrați produsele chimice (produse pentru tratarea apei, de curățare sau dezinfectare, de exemplu) departe de îndemâna copiilor.
→Este obligatoriu să amplasați pictogramele incluse într-o poziție vizibilă la mai puțin de 2 m de piscină.
→Așezați scările mobile pe o suprafață orizontală.
→Îndepărtați obligatoriu scara după fiecare utilizare.
Dacă intenționați să conectați un sistem de electroliză, acesta trebuie instalat cu o împământare și anod de sacrificiu pentru a evita apariția oxidului pe părțile metalice. În caz contrar, în cazul oxidării vreunei piese metalice (scară, peretele piscinei, profile, etc...), acestea ar fi excluse din garanție. Pentru mai multe informații despre aceste piese, consultați distribuitorul dumneavoastră.

ATENȚIE

Orice aparat alimentat la 220 V trebuie să fie situat la cel puțin 3,50 m de marginea piscinei.

Echipamentul trebuie conectat la o priză de curent, cu împământare, protejată cu un întrerupător diferențial (RCD) cu un curent de funcționare rezidual atribuit care să nu depășească 30 mA.

Citiți cu atenție instrucțiunile și păstrați-le pentru consultări viitoare.

Dacă aveți vreo problemă, consultați-ne!

www.grepool.com/post-venta

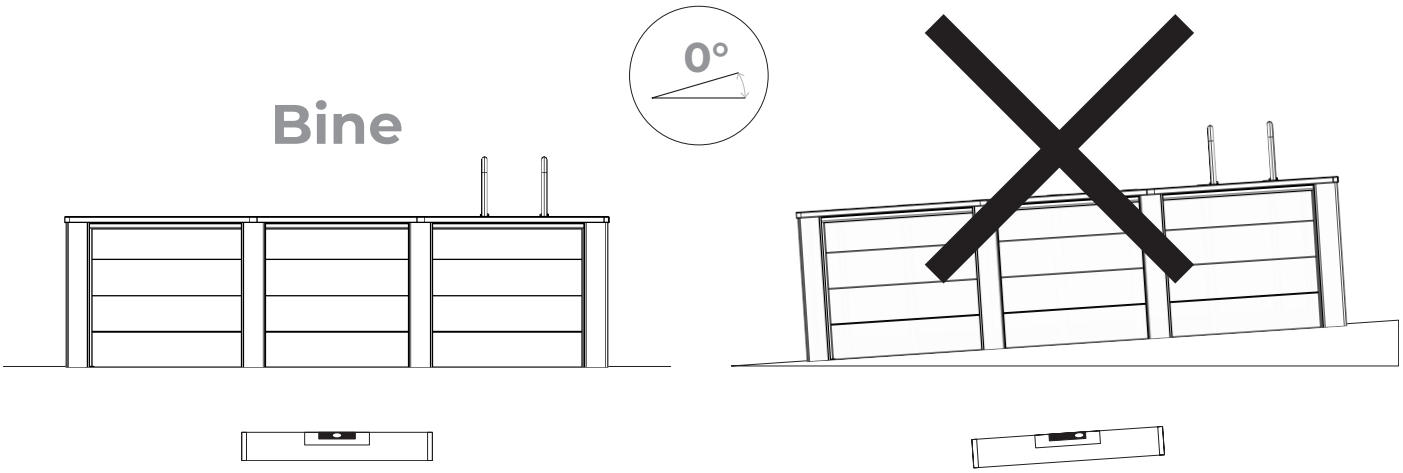



#2
Componente.

Verificați că numărul de UNITĂȚI din fiecare cutie sau ambalaj corespunde cu acest tabel.



IPE1190

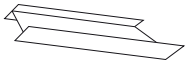

IPE700

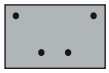

PLATEN

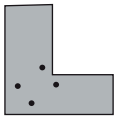

ANGLE



BL



SILEX



MPROV610

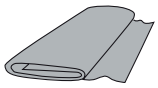

LINER

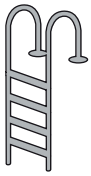

AR1174CO16T

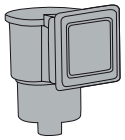

SK101G

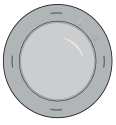

PLWPB

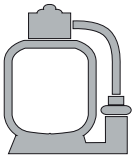

MONOBLOCK

	KPCOR60LT	KPCOR60T	KPCOR46T
BOXPNPCOR60L	1	-	-
BOXPNPCOR60	-	1	-
BOXPNPCOR46	-	-	1
PVALKPCOR60	1	1	-
PVALKPCOR46	-	-	1
PLYCOMP108SK	1	1	1
PLYCOMP101	2	3	1
PLYCOMP100102	3	2	3
ANGKPCOR60	1	1	-
ANGKPCOR46	-	-	1
TETCOMP	1	1	1
COVER90120	2	2	2
COVER180120	4	4	3
LEDCOVER120	1	-	-
AR1174CO16T	1	1	1
IPE1190	8	8	6
IPE700	8	8	6
BL	6	6	4
PLATEN	3	3	2
ANGLE	16	16	12
TKPCOR60L	1	1	-
TKPCOR60	1	1	-
TKPCOR46	-	-	1
LINER	1	1	1
MONOBLOCK	1	1	1
SK101G	1	1	1
SILEX	4	4	4
MPROV610	1	1	1
PLWPB	1	-	-
CORPLAYA	1	1	1
PLETINASK	1	1	1
LSCOMPG	1	1	1

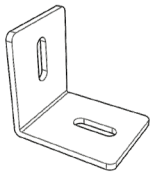

FIX 90
x 60



SCREW 13
x 95

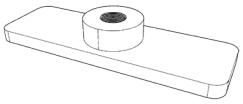

RECTANGULAR
NUT
x 90

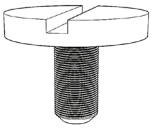

LEVELING
SCREW
x 25

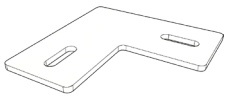

LINE UP 90
x 4

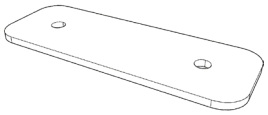

LINE UP 180
x 8

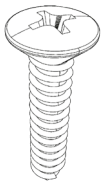

SCREW
COUNTERSINK BLP
x 10

x1 **TKPCOR60L**

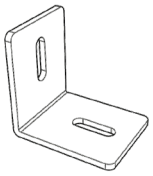

FIX 90
x 56



SCREW 13
x 85

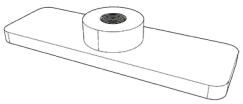

RECTANGULAR
NUT
x 82

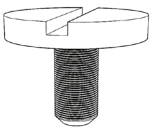

LEVELING
SCREW
x 25

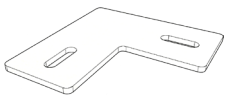

LINE UP 90
x 4

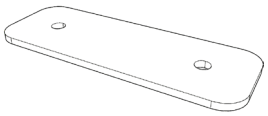

LINE UP 180
x 8

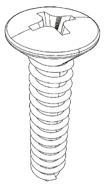

SCREW
COUNTERSINK BLP
x 10

x1 **TKPCOR60**

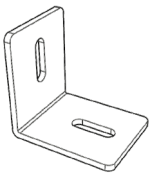

FIX 90
x 48



SCREW 13
x 73

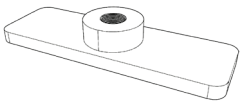

RECTANGULAR
NUT
x 70

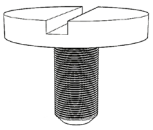

LEVELING
SCREW
x 21

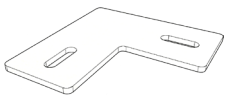

LINE UP 90
x 4

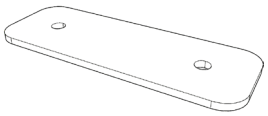

LINE UP 180
x 6

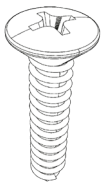

SCREW
COUNTERSINK BLP
x 10

x1 **TKPCOR46**

#3
Pregătirea terenului.

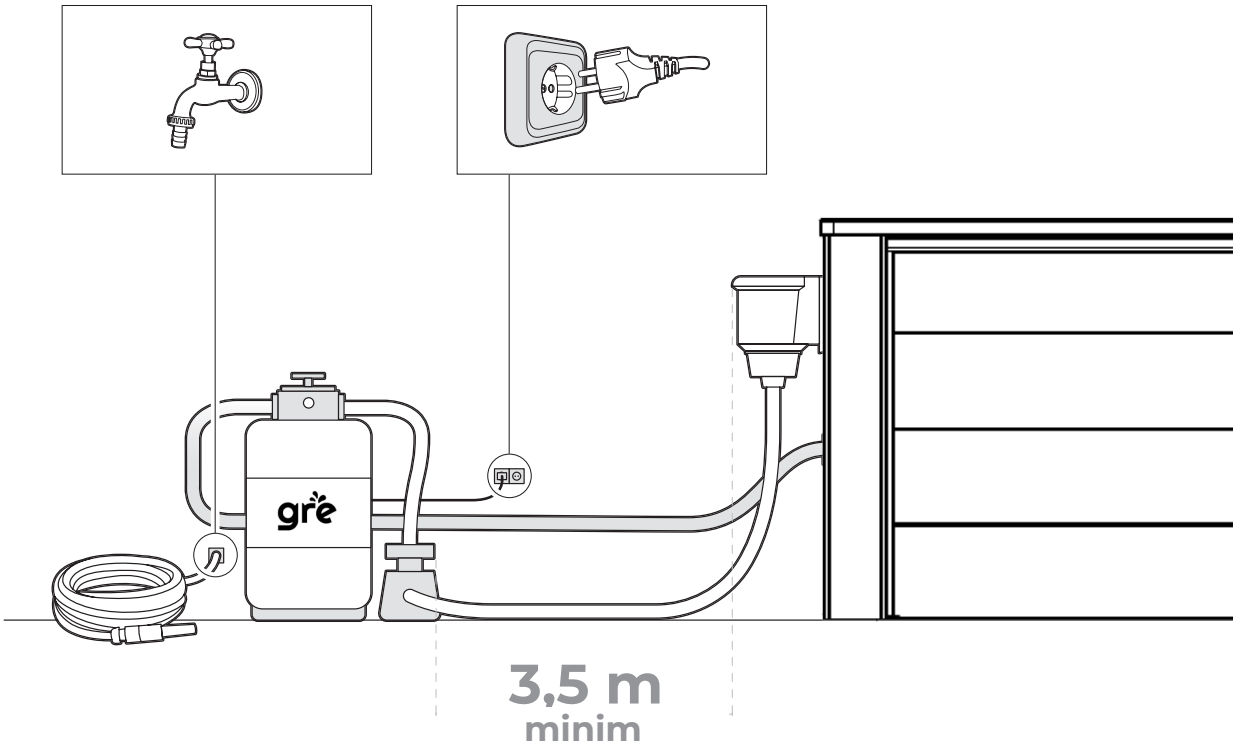

Loc de amplasare

Piscinele noastre sunt proiectate pentru a fi instalate deasupra solului și pentru utilizare familială în aer liber. Podeaua trebuie să fie fermă, netedă și perfect orizontală.

Amintiți-vă: 1000 l. = 1m3 = 1000Kg

Nu folosiți materiale din cauciuc sau similare, nici pe cele în care structura se poate bloca.

Recomandări pentru alegerea celei mai bune locații pentru piscina dumneavoastră

Alegeți un loc unde să fie necesar să efectuați cât mai puține săpături pentru a nivela terenul.
→ Zonă unde, în caz de ploi, nu se inundă.
→Să nu treacă nicio conexiune subterană (apă, gaz, electricitate,...).
→ Nu instalați sub linii electrice.
→Protejată de vânt și fără copaci, deoarece polenul și frunzele murdăresc piscina.
→Zonă însorită, unde soarele strălucește mai mult dimineața.
→Aproape de o priză electrică, o sursă de apă și un canal de scurgere.

NU CĂLĂRIȚI NICIODATĂ: Pe teren înclinat, neuniform, nisipos, cu pietre sau moale.

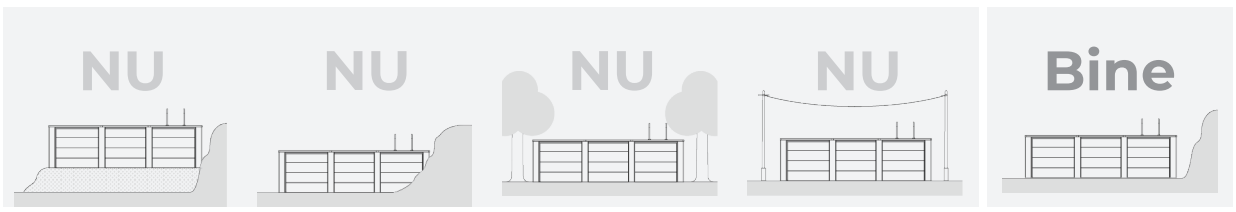

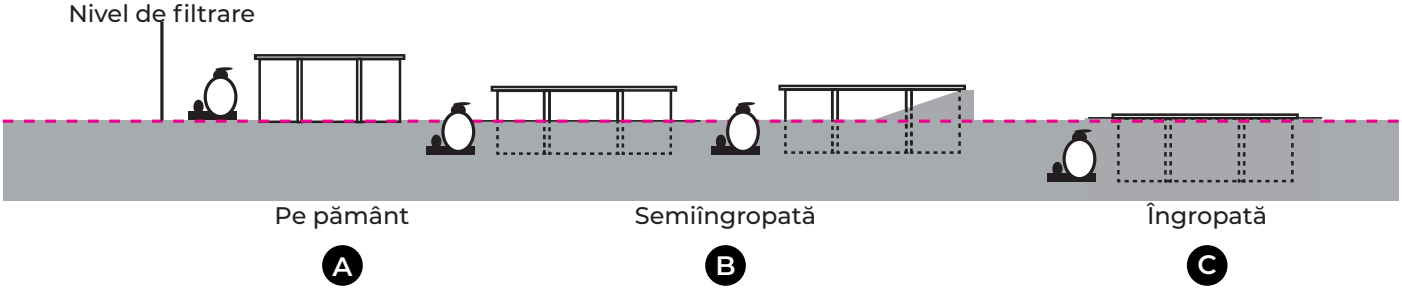

Puteți instala piscina în aceste 3 moduri: A-B-C

Este o etapă determinantă în construcția piscinei dumneavoastră. Anumite lucrări de punere în funcțiune, cum ar fi pregătirea terenului, placa de beton, drenajul... pot necesita intervenția profesioniștilor care vor ști să vă propună soluțiile adecvate.

Selectați locația ideală, cât mai însorită posibil, ținând cont de reglementările locale (distanța față de gard, servituțile publice, rețelele...) și de amenajarea peisagistică ulterioară instalării piscinei.

Asigurați-vă că nu instalați piscina pe un sol recent umplut sau care nu este stabil. Indiferent de tipul de instalație selectat, este necesar să se sape și să se pregătească terenul pentru a-l nivela. Atenție: în cazul terenurilor în pantă, este esențial să fie excavat pentru a-l nivela. Nu adăugați pământ pentru a nivela terenul dumneavoastră.

Instalarea trebuie efectuată pe o placă de beton. Dacă se realizează o placă de beton, aceasta trebuie să aibă o grosime minimă de 17 centimetri. Montajul paharului se realizează odată ce placa s-a uscat complet (3 săptămâni). Grupul de filtrare trebuie să fie situat sub nivelul piscinei și ideal la nivelul solului piscinei.

Instalare parțială sau complet îngropată

Conform naturii terenului, este important să se implementeze un drenaj periferic și să i se conecteze un puț de decompresie. Fântâna se sapă înainte de construcția piscinei deoarece poate preveni, de asemenea, ca săpăturile să se umple cu apă în timpul lucrărilor. Trebuie să fie aproape de pahar, la câțiva centimetri sub cel mai adânc punct al acestuia și să ajungă până la suprafață. Puțul de decompresie se află pe partea cea mai umedă. Îndeplinește funcția de absorbant în caz de infiltrații de apă sau de sol argilos, pornind de la premisa că apa urcă mai rapid prin tub decât prin sol.

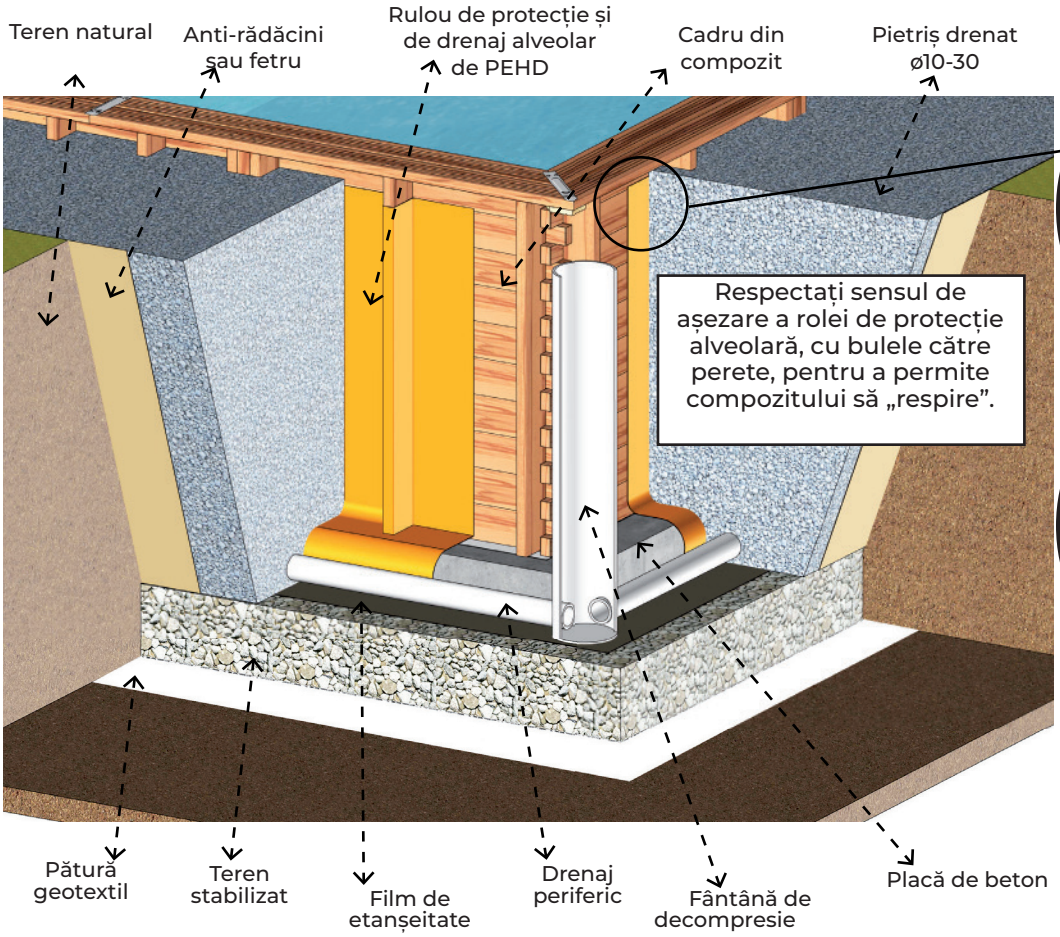



1- Cadru din compozit
2- Rulou de protecție și de drenaj alveolar din PEHD

Marcați zona de instalare:

Se recomandă nivelarea suprafeței totale necesare înainte de marcaj (care trebuie să fie centrat în dreptunghiul corespunzător modelului piscinei) pentru ca în timpul montajului să se lucreze mai confortabil și cu mai multă lejeritate.

Odată aleasă zona de amplasare a piscinei, vom trece la marcarea acesteia.

Spațiu necesar

	KPCOR60LT	KPCOR60T	KPCOR46T
A	700 cm	700 cm	560 cm
B	420 cm	420 cm	420 cm

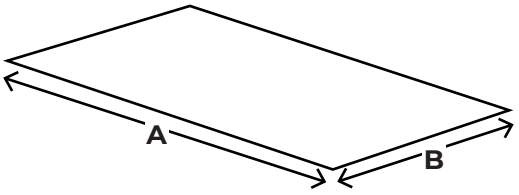

#4
Instalare.

4.1 - Placă de beton
4.2 - Cadre metalice
4.3 - Panouri
4.4 - Plaje
4.4.1 - Plasarea șuruburilor
4.4.2 - Piese de îmbinare
4.4.2.1 - Piese de îmbinare pentru zona dreaptă (180 de grade)
4.4.2.2 - Piese de îmbinare pentru colțuri (90 de grade)
4.5-Skimmer
4.6 - Husă de protecție pentru fund
4.7-Căptușeală (Liner)
4.7.1 - Plasarea șnurului pentru fixarea căptușelii
4.7.2-Elemente decorative ale sistemului structural
4.7.2.1 - Zonă dreaptă
4.7.2.2 - Zona colțuri
4.7.3 - Ornamente pentru plaje
4.8 - Duza de retur
4.9 - Fixarea corpului skimmerului (S) la exteriorul piscinei
4.10 - Scară interioară
4.10.1 - Scară exterioară
4.11 - Proiector LED
4.11.1 - Instalarea ornamentului proiectorului LED

4.1 - Placă de beton

Instalarea piscinei dumneavoastră implică construirea unei plăci de beton armat cu plasă sudată. Betonul trebuie să fie de 350 kg/m3 (normalizat C125 430). ***Placa de beton trebuie să fie perfect nivelată sau netezită, deoarece orice mică eroare poate fi vizibilă.*** **Grosime minimă: 17 cm.** Vă recomandăm să apelați la un profesionist pentru construcția plăcii. În cazul în care doriți să construiți singur placa, vă recomandăm să angajați un profesionist pentru beton, pentru a garanta dozarea și omogenitatea materialelor și pentru a-l turna în cel mai scurt timp posibil.

	KPCOR60LT	KPCOR60T	KPCOR46T
C	680 cm	680 cm	540 cm
D	400 cm	400 cm	400 cm
H	17 cm	17 cm	17 cm

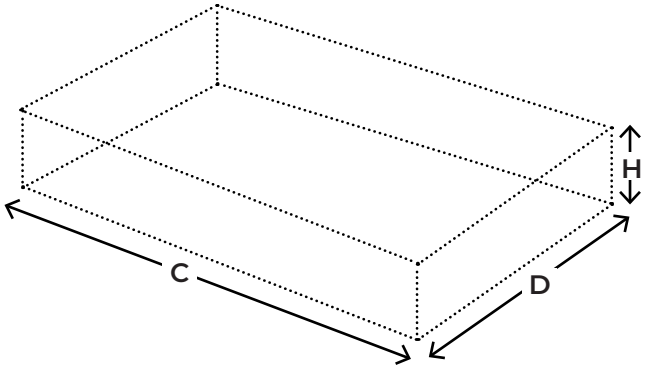

Este obligatorie să instalați IPE-urile și placa. Măsurile trebuie să depășească cu cel puțin 50 cm fețele interioare ale vasului. Puteți folosi pene sau cărămizi pentru ca plasa să nu fie la nivelul solului, ci să fie situată aproximativ la jumătatea plăcii.

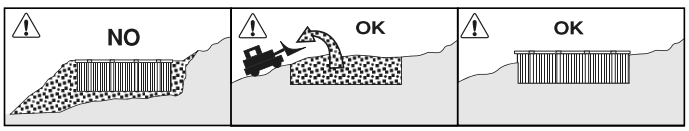

4.2 - Cadre metalice

Este obligatorie să montezi cadrul metalic.

Mai întâi, ambele piese trebuie unite cu piesele metalice (ANGLE) așa cum indică figura A pentru a forma un „L”.
Asamblați cadrul conform figurii B. Cadrul trebuie plasat în același timp cu realizarea plăcii de beton.

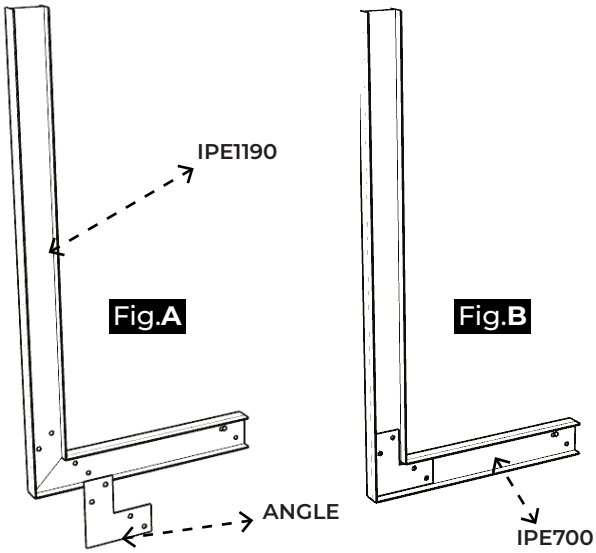

Poziționare

Așezați cadrele pe fundul excavației conform indicațiilor din planul anexat. Asigurați-vă că piesele verticale sunt bine aliniate. Așezați plasa metalică ajustând-o la suprafața pe care o va ocupa placa de beton. Este obligatorie să instalați cadrul pe placă. Dimensiunile plăcii de beton trebuie să depășească cu cel puțin 50 cm fețele interioare ale bazinului.
La lungimi mari, nu există cleme metalice pentru a fixa unghiurile. Figura C.

Vedere transversal A/A’

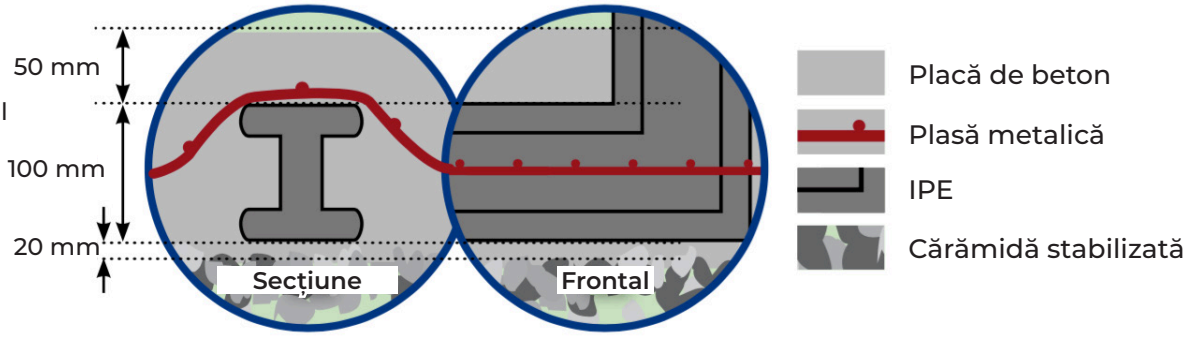

	KPCOR60LT	KPCOR60T	KPCOR46T
A	± 288 cm	± 288 cm	± 288 cm
B	± 308 cm	± 308 cm	± 308 cm

VIDEO DE ASAMBLARE

Videoclipuri de asamblare pe site-ul nostru.

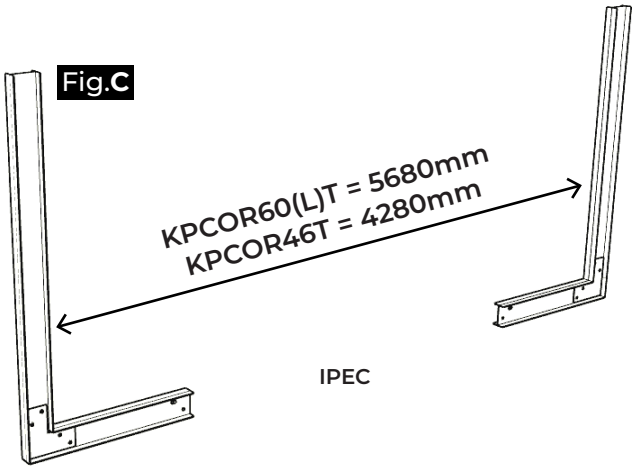

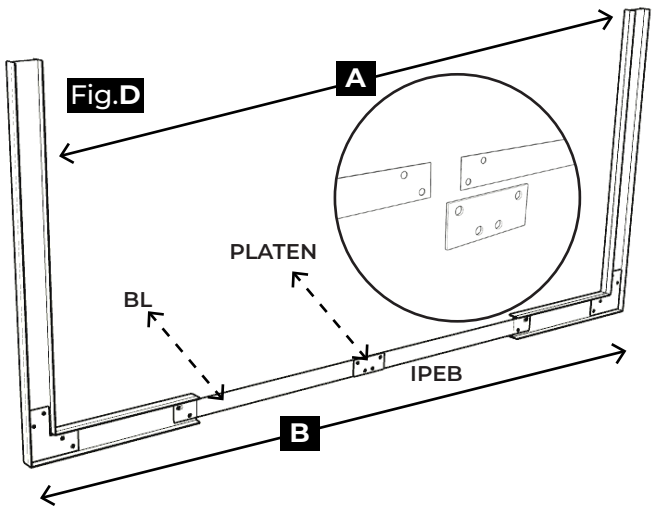

KPCOR60(L)T

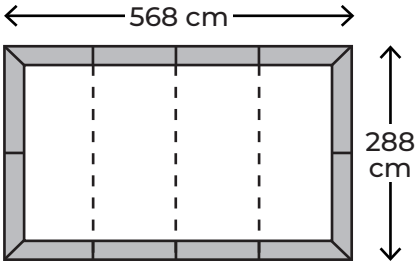

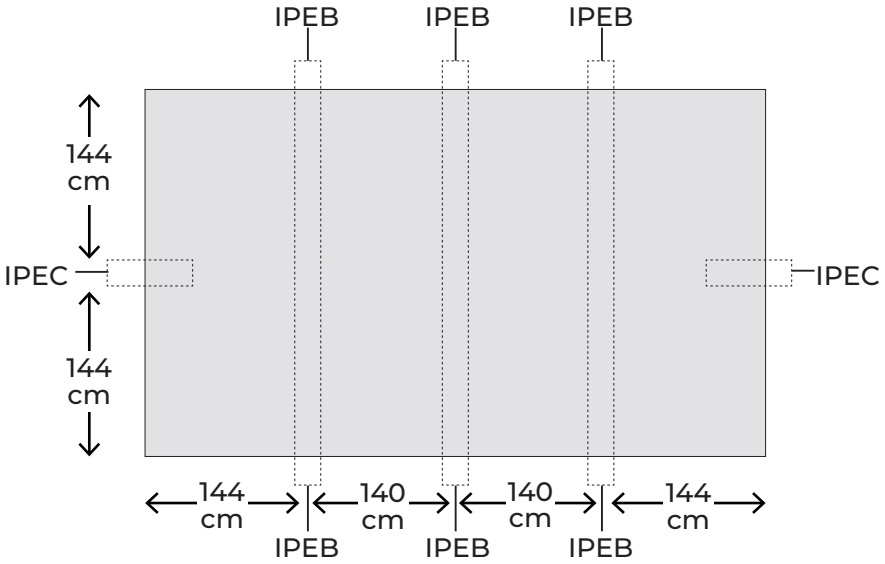

Măsurători indicate de la centrul IPE-urilor.

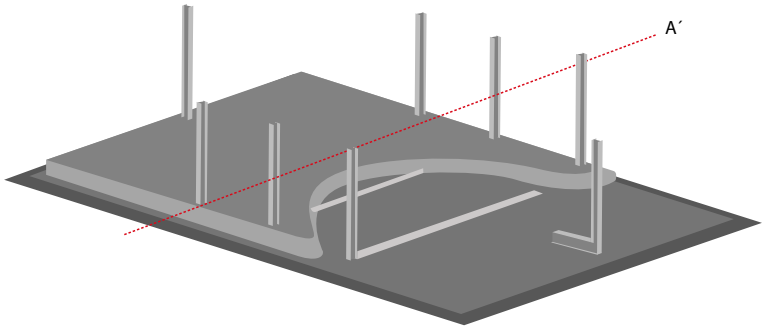

KPCOR46T

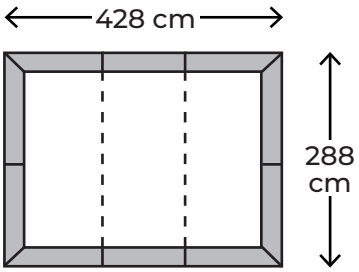

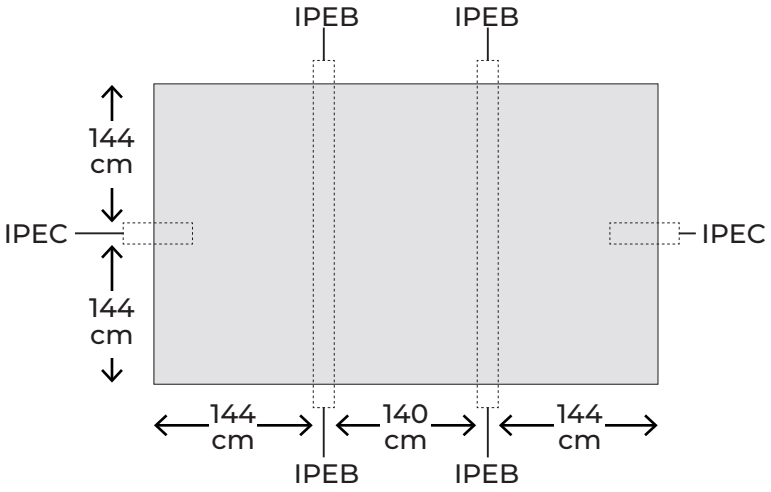

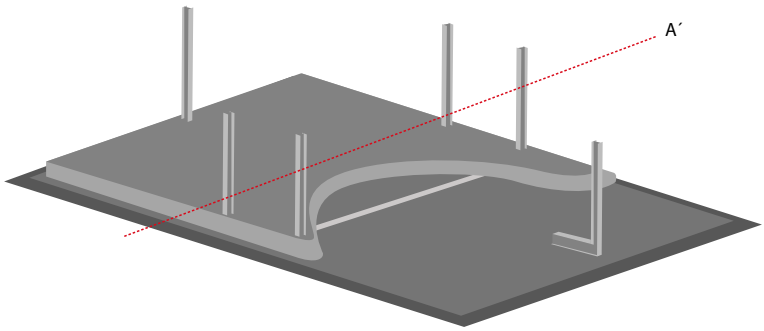

4.3 - Amplasarea panourilor

Există 3 tipuri de panouri;

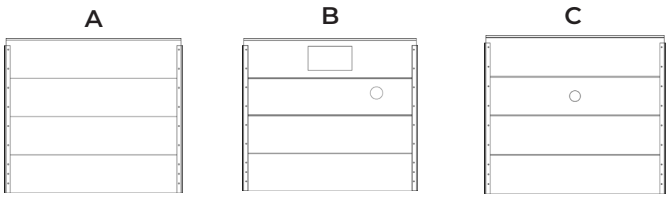

PNREF120 **PNSKREF120** **PNLEDREF120**

Panou standard, fără găuri.

B- Panou de filtrare, cu un știft rectangular pentru skimmer și altul circular pentru supapa de retur.

C- Pentru piscina cu LED, se include un panou cu un știft circular (Vezi **pagina 34**).

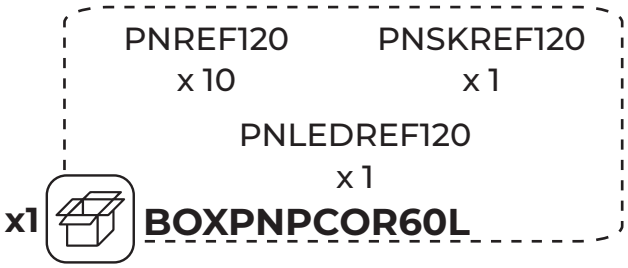





În continuare, se prezintă schema panourilor piscinei dumneavoastră. Este obligatoriu să se amplaseze panoul „B" în locul indicat. Litera „C" poate fi plasată oriunde doriți.

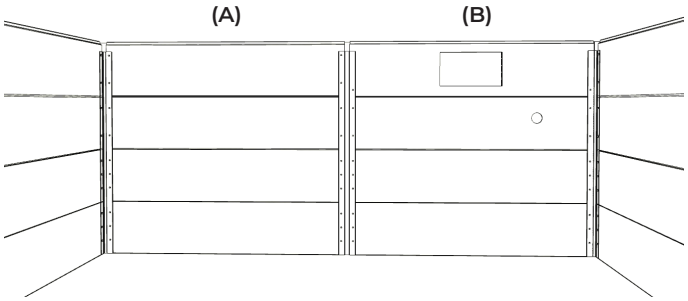

KPCOR60T

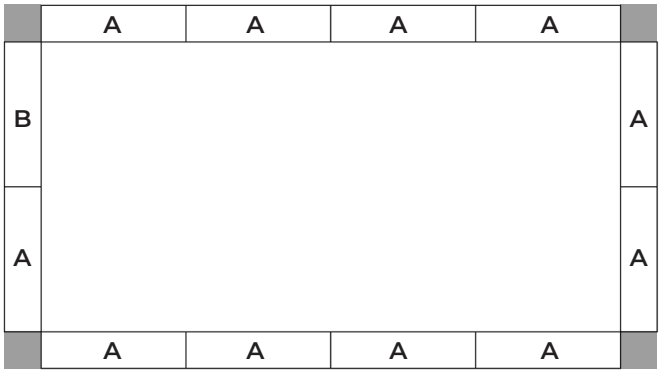

KPCOR60LT

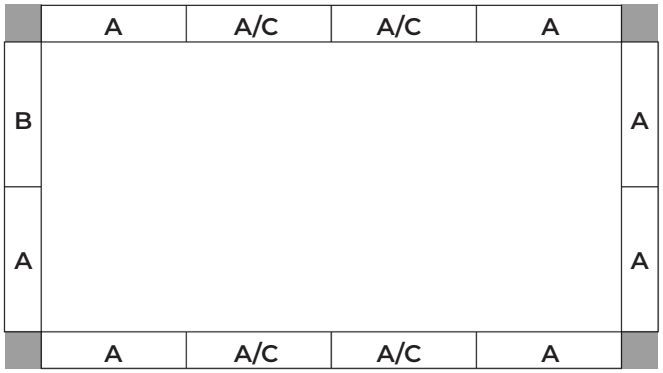

KPCOR46T

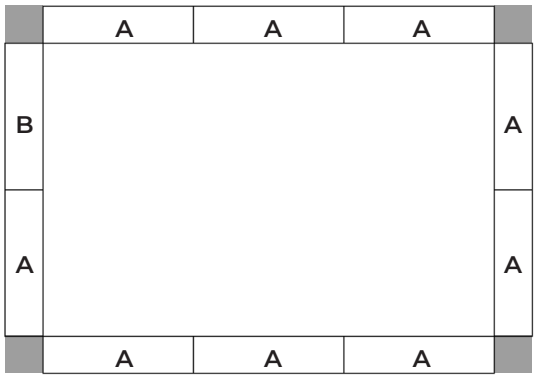

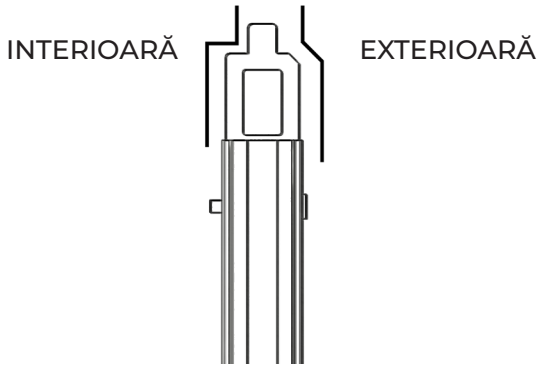

PVAL12090 x 4 PVAL120180 x 6

x1 **PVALKPCOR46**

PVAL12090 x 4 PVAL120180 x 8

x1 **PVALKPCOR60**

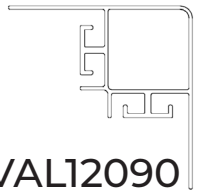

PVAL12090



PVAL120180

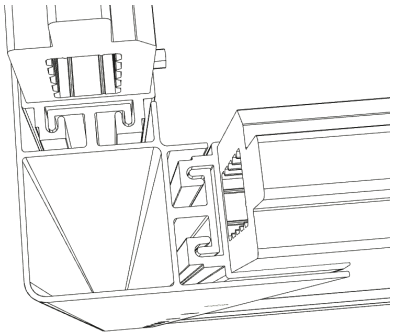

Utilizați profilele verticale pentru a uni panourile între ele.

Este foarte important să mutați panourile cu multă precauție și între două persoane. Mărcile sau zgârieturile cauzate panourilor din cauza unei manipulări necorespunzătoare nu sunt acoperite de garanție. Dacă întâmpinați probleme la introducerea profilului, mutați panourile până când acestea au același unghi și distanță ca profilul. Astfel, profilul va intra cu mai mare ușurință.

Unirea panourilor trebuie să fie în centrul coloanei. Așa se poate introduce profilul (FIGURA A).

Se observă cum panourile nu sunt centrate față de coloană. Evitarea acestuia este foarte importantă pentru a nu avea probleme la umplerea cu apă. Dacă se întâmplă acest lucru, va trebui să împartă diferențele între ei pentru a fi cât mai centrați posibil.



A

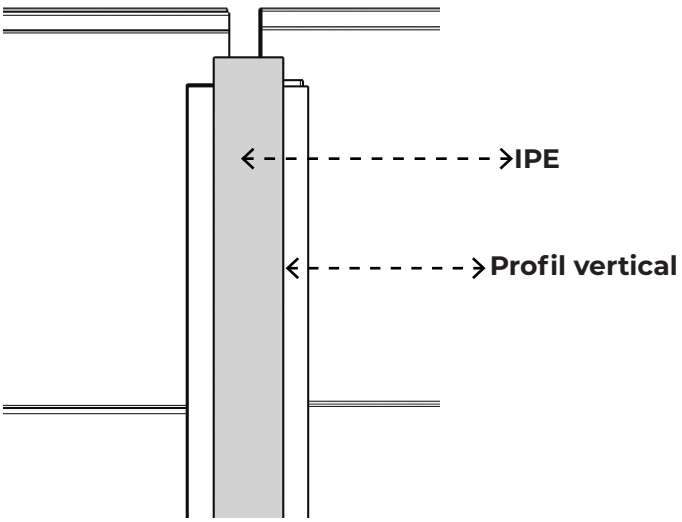

Este normal să existe spațiu între panouri și coloanele IPE.

Când se va umple piscina cu apă, panourile vor atinge coloanele din cauza presiunii apei.

1

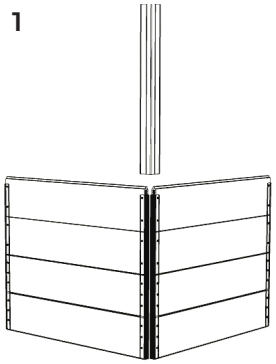

2

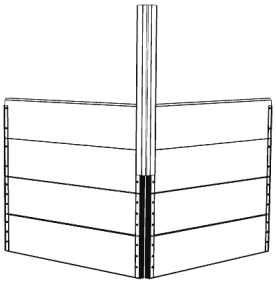

3

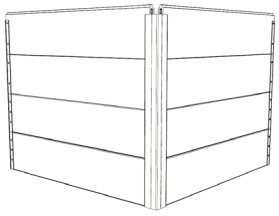

KPCOR60(L)T

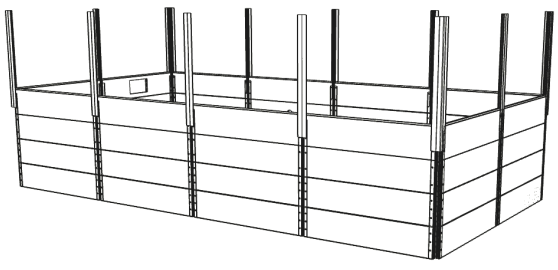

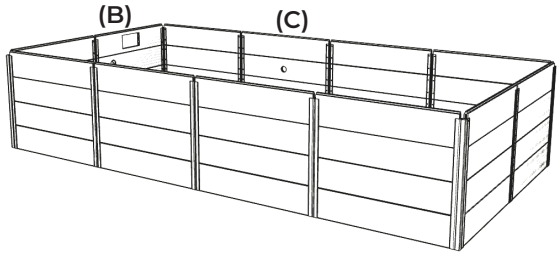

4.4 - Amplasarea plajelor

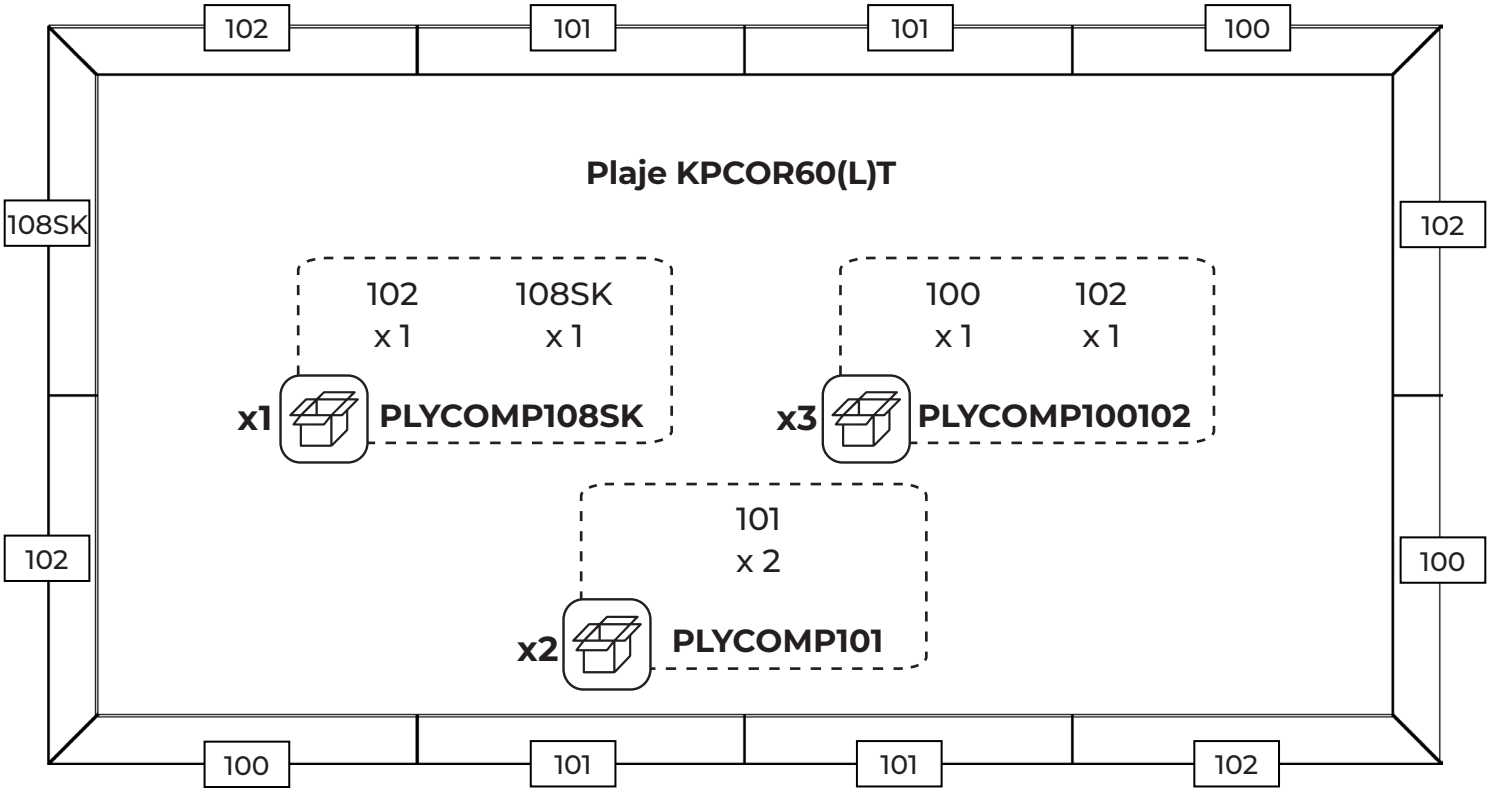

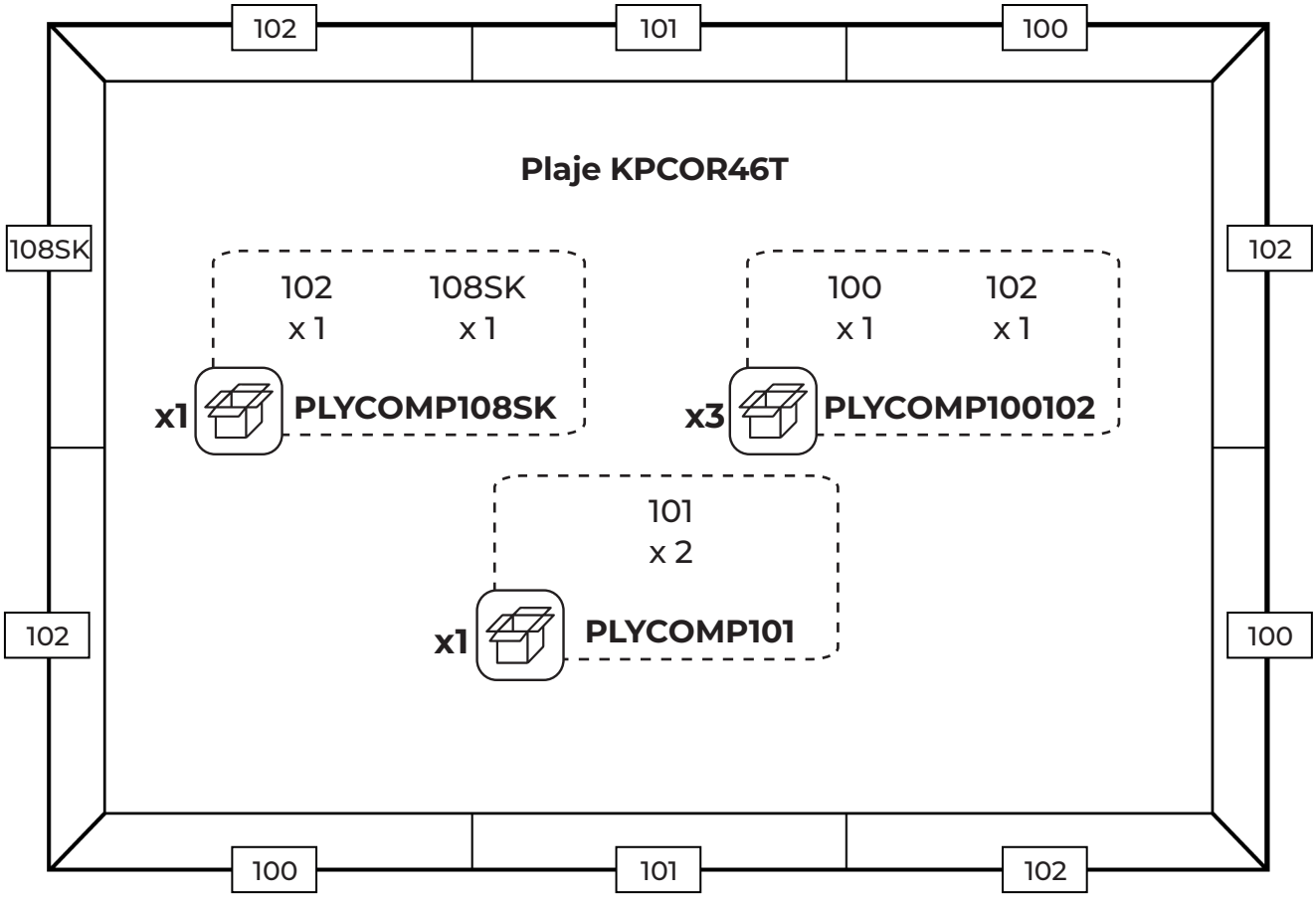

Toate plajele au aceeași formă pe partea interioară a piscinei, cu excepția uneia dintre ele, care prezintă o adâncitură (108SK). Acea plajă trebuie să fie plasată deasupra panoului de filtrare (B). Veți găsi plaja în cutia PLYCOMP108SK.

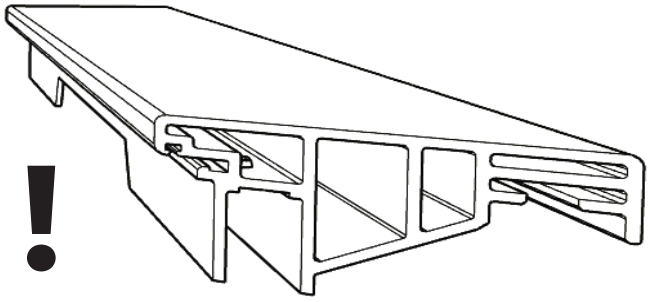

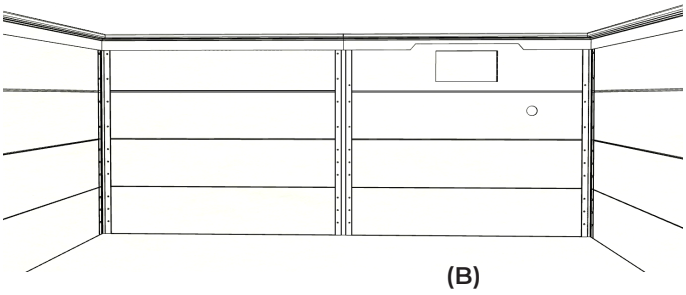

(B)

Pentru montaj, localizați în cutiile de șuruburi TKPCOR46 și/sau TKPCOR60(L) următoarele piese:

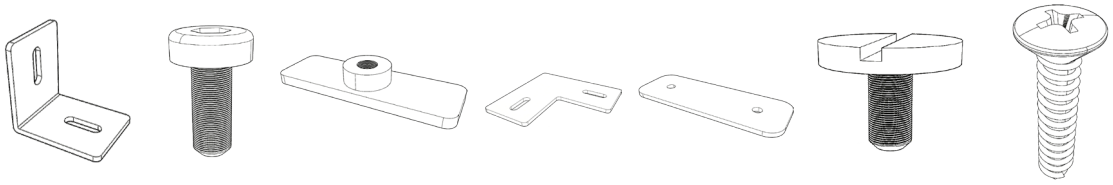

REF	FIX 90	SCREW 13	RECTANGULAR NUT	LINE UP 90	LINE UP 180	LEVELING SCREW	SCREW COUNTERSINK BLP
TKPCOR60	56	135	136	4	8	25	10
TKPCOR60(L)	60	144	144	4	8	25	10
TKPCOR46	48	116	116	4	6	21	10

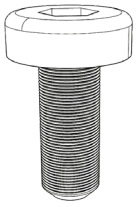

SCREW 13



Se necesită o șurubelniță pentru instalare.
Șurubelnița nu este inclusă



Se necesită un burghiu pentru instalare.
Burghiu nu este inclus.

Odată ce panourile sunt instalate, este recomandabil să verificați din nou dacă sunt bine nivelate. Pentru a putea rezolva mici denivelări avem două propuneri:

4.4.1 - SCREWDE NIVELARE (LEVELING SCREW):

Se așează la capătul plajelor, într-un șurub care este deja inserat pentru a putea ridica plaja la capete în cazul în care panoul nu este paralel cu solul. Vă recomandăm să înfiletați complet șuruburile la toate capetele și să montați întreaga coroană a piscinei.

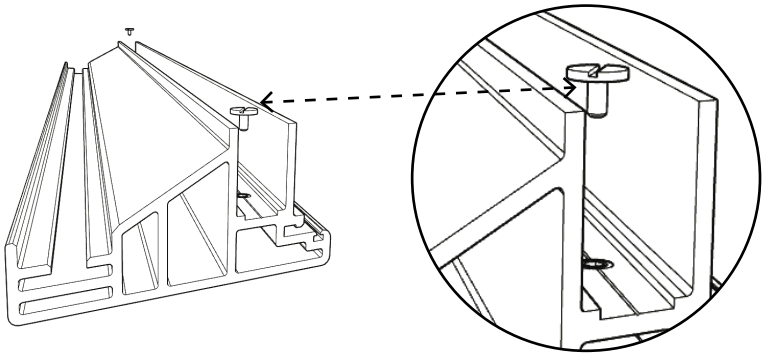

4.4.2 - LINE UP 90/180 (PIESE DE LEGĂTURĂ):

Le vom folosi pentru a uni plajele între ele pe partea nevăzută. Vom găsi două tipuri de îmbinări, una pentru zonele drepte și alta pentru colțurile piscinei.

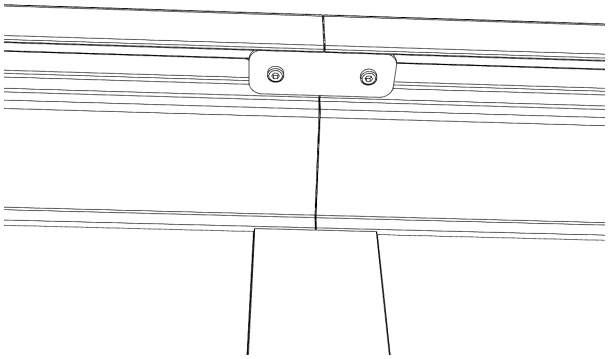

4.4.2.1-Piese de îmbinare pentru zona dreaptă (180 de grade)

În următoarea fotografie se pot vedea piesele necesare pentru a uni două plaje între ele.

REF	KPCOR60(L)T	KPCOR46T	Imagine
SCREW 13	16	12	A
LINE UP 180	8	6	B
RECTANGULAR NUT	16	12	C

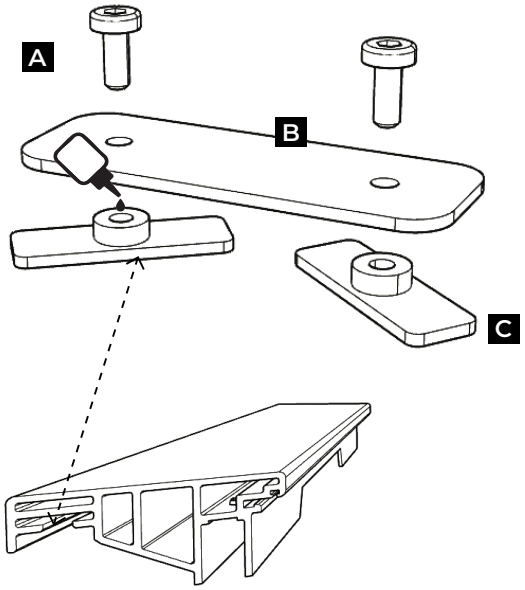

Vom face un premontaj al ansamblurilor, pentru aceasta vom introduce șuruburile **“A”** prin orificiile aliniatorilor **“B”** pentru a înfileta puțin piulițele **“C”**.

Trebuie să fie fixate cu fermitate. Este posibil ca, dacă în timp adăugăm contracțiile și dilatările materialului, aceste ansambluri să ajungă să se slăbească. Din acest motiv, pentru a evita necesitatea de a-i ajusta din nou, recomandăm să-i fixați cu un adeziv special pentru șuruburi.

Aplicarea adezivului pe piulița dreptunghiulară
Aplicați o picătură de adeziv specific pentru șuruburi (de exemplu, fixator de filete anaerob) pe filetul piuliței *RECTANGULAR NUT înainte de montaj. Asigurați-vă că suprafețele sunt curate și uscate pentru a garanta o aderență optimă.

Trebuie să fie ajustat ca în fotografia **B**.

A

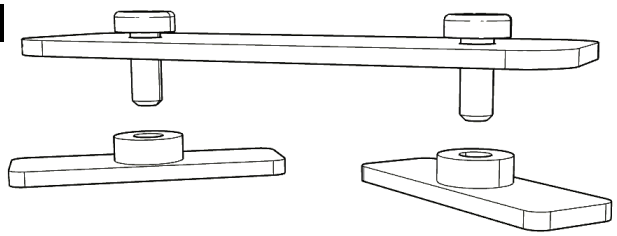

B

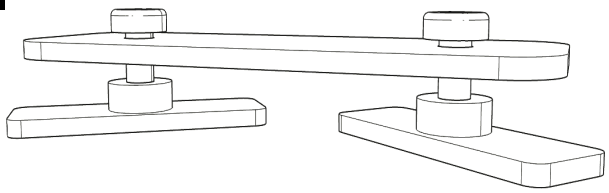

C

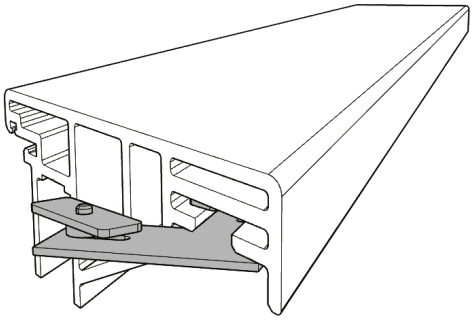

D

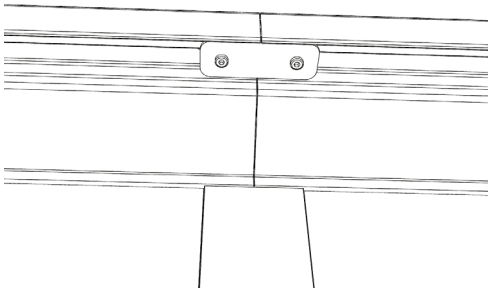

În imaginea **D** se pot vedea două plaje unite.

4.4.2.2.-Piese de îmbinare pentru colțuri (90 de grade)

Procedura este aceeași ca în zonele drepte.
Mai jos este prezentat un detaliu al rezultatului unei îmbinări corecte.

REF	KPCOR60(L)T	KPCOR46T	Imagine
SCREW 13	8	8	A
LINE UP 90	4	4	B
RECTANGULAR NUT	8	8	C

A



B

C

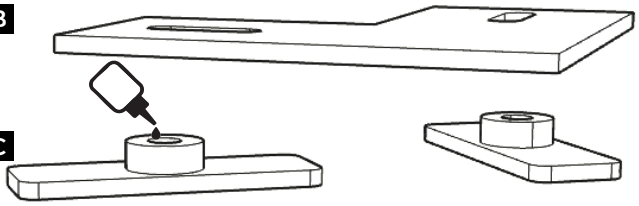

Trebuie să fie fixate cu fermitate. Este posibil ca, dacă în timp adăugăm contracțiile și dilatările materialului, aceste ansambluri să ajungă să se slăbească. Din acest motiv, pentru a evita să fie necesară ajustarea lor din nou, recomandăm fixarea lor cu un adeziv special pentru șuruburi.

Aplicarea adezivului pe piulița dreptunghiulară

Aplicați o picătură de adeziv specific pentru șuruburi (de exemplu, fixator de filete anaerob) pe filetul piuliței *RECTANGULAR NUT înainte de montaj. Asigurați-vă că suprafețele sunt curate și uscate pentru a garanta o aderență optimă.

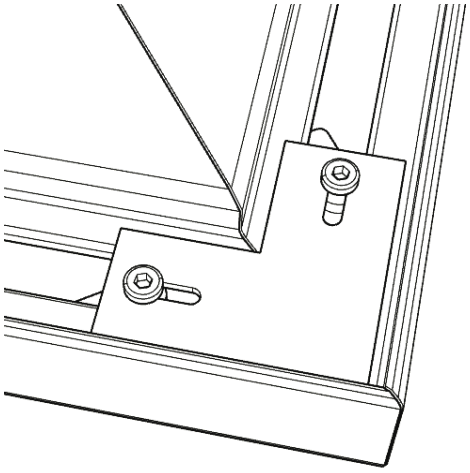

4.5 - Amplasarea skimmerului

În primul rând, vom lua gura skimmerului și o vom prezenta în gaura panoului de filtrare. *(Pasul 1)*

Dacă vă este dificil să-l înșurubați pe perete, puteți folosi un burghiu pentru oțel de 2 mm. și să faci un ghid pentru șurub. Astfel, munca va fi mai simplă. *(Pasul 2 și 3)*

Așezați garnitura de etanșare cu adezivul spre interior. Este lucru este foarte important pentru a putea fixa bine husa de plastic și a evita scurgerile de apă. *(Pasul 4)*
Este necesar să folosiți o șurubelniță și o bormașină cu un burghiu de 2 mm pentru a putea realiza corect instalarea skimmerului.

Pasul 1

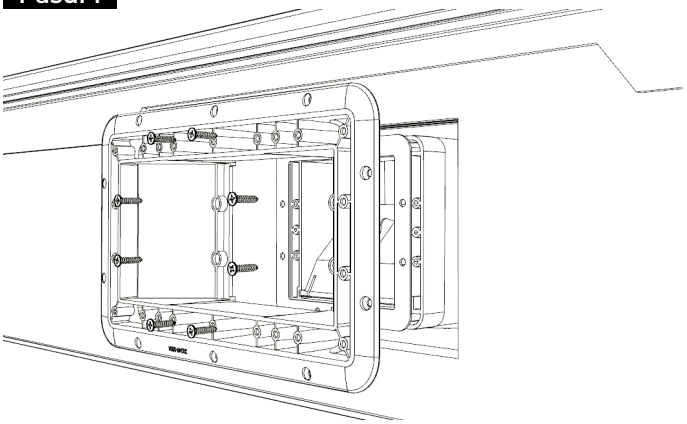

Pasul 2

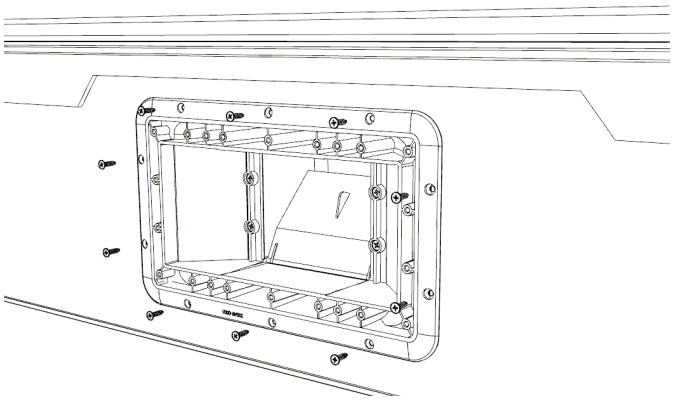

Pasul 3

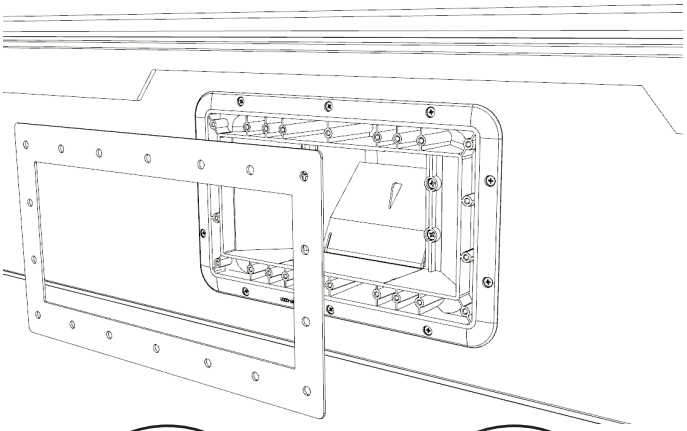

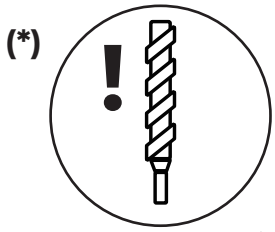

Este necesar un burghiu pentru instalare.
Neinclusă

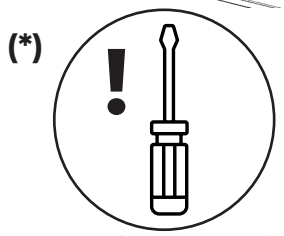

Se necesită o șurubelniță pentru instalare.
Neinclus

Pasul 4

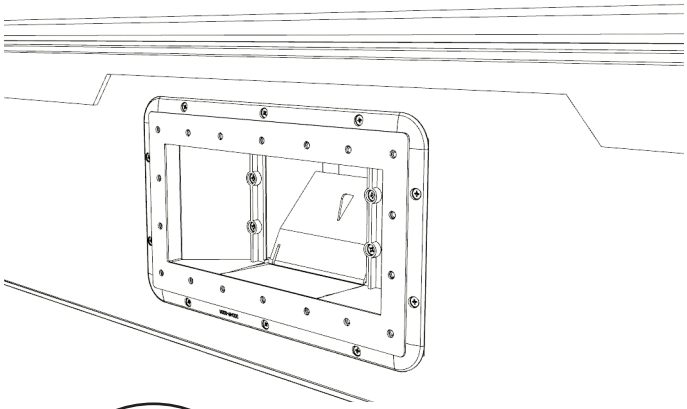



Se necesită o bormașină pentru instalare.
Neinclus

4.6 - Plasarea păturei de protecție a fundului

Se recomandă utilizarea benzii adezive americane pentru a acoperi niturile profilelor verticale, care vor fi în contact cu husa piscinei. În acest fel, se evită ca husa să se perforeze.

Înainte de a acoperi solul, este recomandabil să măturați și să aspirați placa de beton, pentru a îndepărta murdăria, cum ar fi pietrele, crengile, frunzele etc.
Așezați pătura pentru a proteja husa. Evitați să rămână cute, astfel încât acestea să nu fie vizibile odată ce piscina este plină cu apă.

Tăiați pătura conform modelului piscinei dumneavoastră, adaptând-o la forma acesteia.

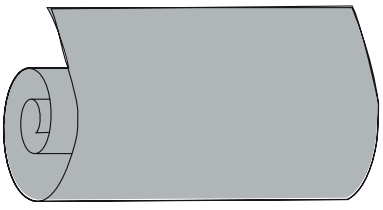

MPROV610



Este necesară bandă adezivă pentru instalare.
Neinclusă

4.7 - Plasarea căptușelii (Liner)

Scoateți husa din cutie cu mare atenție. Întindeți-o și extindeți-o la umbră pentru a-și recăpăta forma. Efectuați acest pas cu cel puțin două ore înainte de instalare. Temperatura ideală pentru montarea linerului este de 25° - 30°C.

Nu folosiți obiecte ascuțite, deoarece husa se poate perfora. Garanția nu acoperă perforațiile cauzate de manipularea necorespunzătoare. Scoateți-vă încălțămintea.

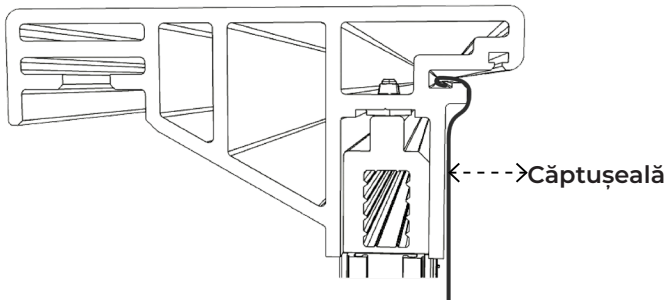

Odată plasată, umpleți piscina cu apă aproximativ 2 – 3 cm. și întinde bine cutele de pe fund. Dacă rămân cute pe fund, nu este un motiv pentru a-l schimba cu altul, deoarece nu este un defect de fabricație. Luați-vă timpul.
De asemenea, trebuie să ajustați colțurile de la fundul și lateralele piscinei dumneavoastră. Este important să distribuiți bine linerul pe toată partea laterală a peretelui și să-l fixați perfect.

Întindeți husa apropiind-o de colțurile piscinei. Este foarte important să efectuați acest pas cu prudență, deoarece estetica finală a piscinei dumneavoastră va depinde de buna așezare a husei.

Foarte important (*). Localizați numărul de serie în partea superioară a peretelui carcasei, aproape de sudura care unește lateralul și notați-l în chenarul de pe foaia de instrucțiuni pentru eventuale reclamații.

Introduceți husa în fanta de fixare. Dacă în momentul completării acestei operațiuni se observă în vreun punct un exces de husă pe perete, distribuiți uniform surplusul pe tot perimetrul piscinei. În acest fel se vor evita ridurile.

4.7.1 - Plasarea șnurului pentru fixarea căptușelii

După ce ai terminat de așezat linerul. Luați banda de șnur *(LSCOMPG)* și tăiați bucăți de șnur de 138 cm în „unghiuri”. (lățimea fiecărei plaje). Introduceți fiecare șnur în fiecare plajă de la un capăt la altul pentru a fixa linerul plasat anterior. Așezați-le apoi cât mai aproape posibil. Nu umpleți cu apă până când nu sunt așezate toate cordoanele pe toate marginile piscinei.

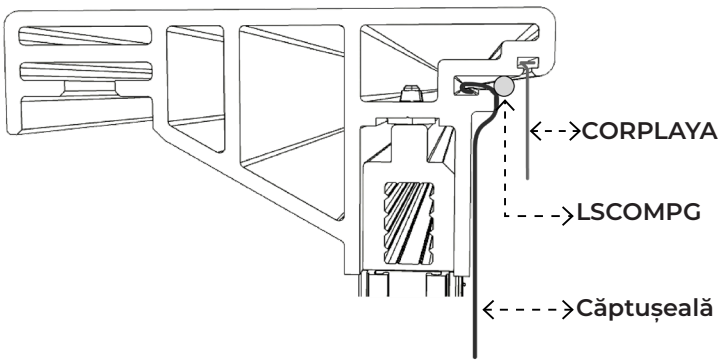

Înainte de a continua să umplem piscina cu apă și de a instala sistemul de filtrare, vom monta cordonul decorativ al plajelor *(CORPLAYA)*.

Este recomandabil să începeți dintr-un colț al piscinei și să vă ajutați de o șurubelniță plată. Poți să-l tai dacă crezi că este necesar.

KPCOR46T	KPCOR60(L)T
CORPLAYA15	CORPLAYA18
LSCOMPG	LSCOMPG

Este posibil ca din cauza presiunii apei panourile piscinei dumneavoastră să se curbeze puțin și structura să facă zgomote de trosnituri. Nu vă faceți griji, este absolut normal și nu există niciun risc ca panourile să se spargă.

4.7.2 - Montarea ornamentelor sistem structural

Este vorba despre acoperirea stâlpilor verticali (**IPE**) pentru a oferi un aspect mai plăcut piscinei. Este doar o piesă decorativă.

Există două tipuri de ornamente, cele care acoperă sistemul structural și cele care acoperă colțurile piscinei.

4.7.2.1 - Zonă dreaptă

Vom începe cu cei situați în zonele drepte. Trebuie să identificați referințele *COVER180120*. Fiecare cutie conține piesele necesare pentru a acoperi două profile IPE.

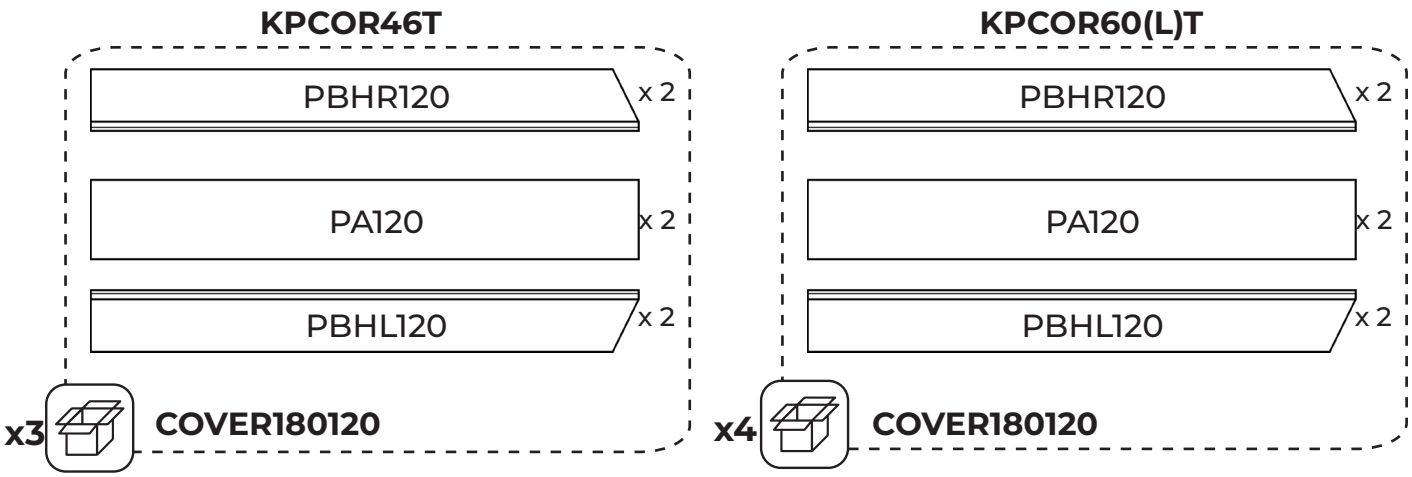

Pentru a monta fiecare ornament, sunt necesare următoarele piese:

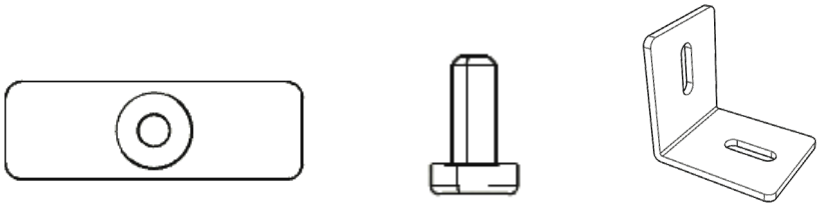

RECTANGULAR NUT
x8

SCREW 13
x8

FIX90
x4

Vom urma pașii care apar în imagini. Fiecare ornament va avea 4 seturi.

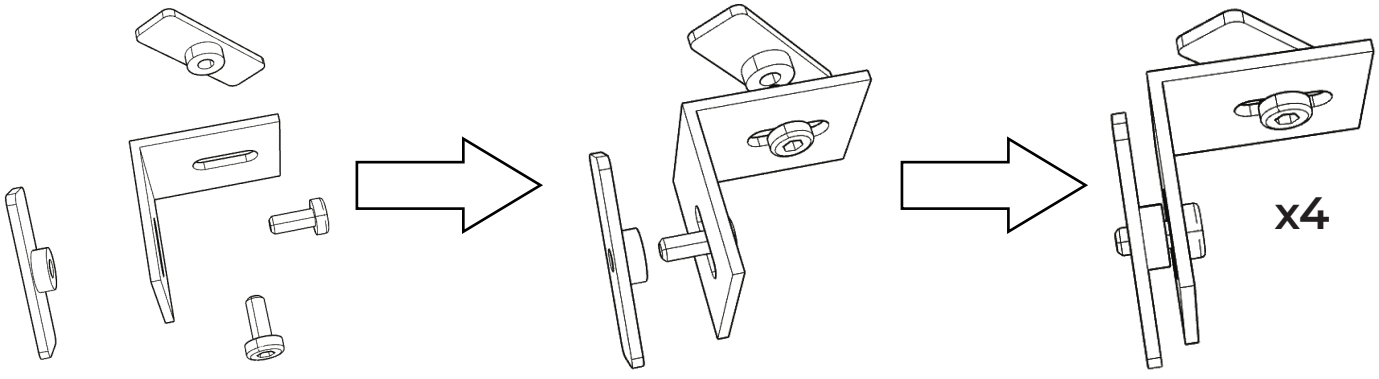

Trebuie să fie fixate cu fermitate. Este posibil ca, dacă în timp adăugăm contracțiile și dilatările materialului, aceste ansambluri să ajungă să se slăbească. Din acest motiv, pentru a evita necesitatea de a-i ajusta din nou, recomandăm să-i fixați cu un adeziv special pentru șuruburi.

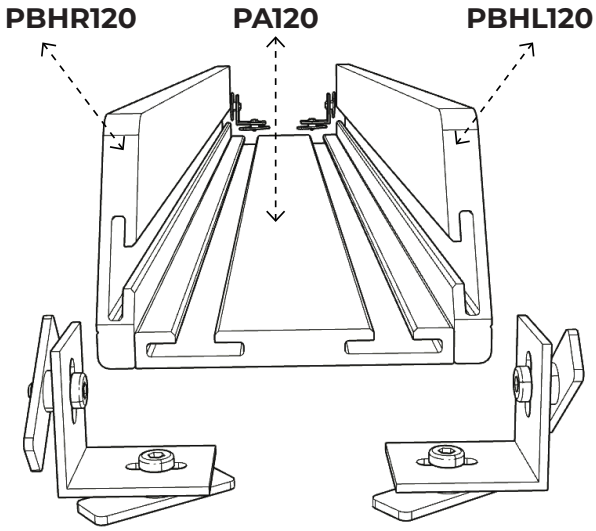

Trebuie să fie fixate cu fermitate. Este posibil ca, dacă în timp adăugăm contracțiile și dilatările materialului, aceste ansambluri să ajungă să se slăbească. Din acest motiv, pentru a evita necesitatea de a le ajusta din nou, recomandăm să le fixați cu un adeziv special pentru șuruburi.

Aplicarea adezivului pe piulița dreptunghiulară
Aplicați o picătură de adeziv specific pentru șuruburi (de exemplu, fixator de filete anaerob) pe filetul piuliței *RECTANGULAR NUT înainte de montaj. Asigurați-vă că suprafețele sunt curate și uscate pentru a garanta o aderență optimă.

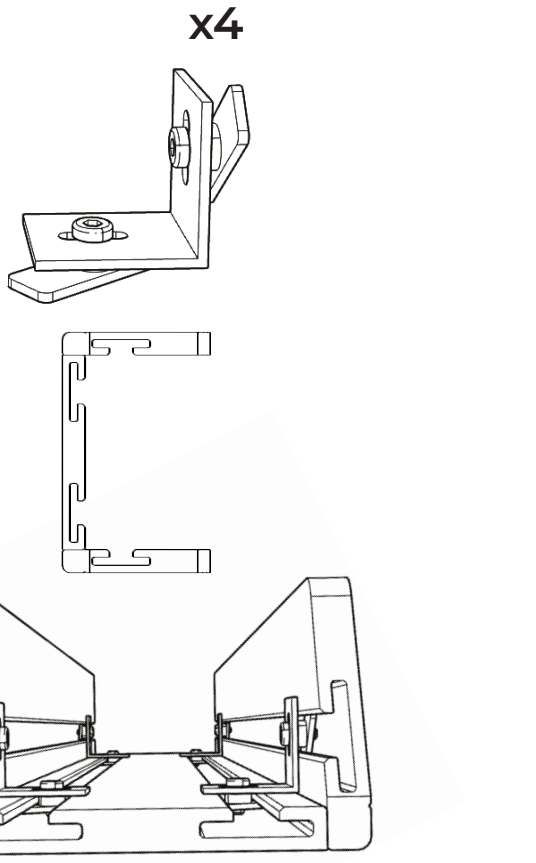

În această fotografie se observă ornamentul montat perfect și gata pentru a fi plasat împotriva panourilor piscinei.

Odată ce ansamblurile sunt instalate pe șine, vă recomandăm să le fixați în următoarea poziție.

MĂSURI

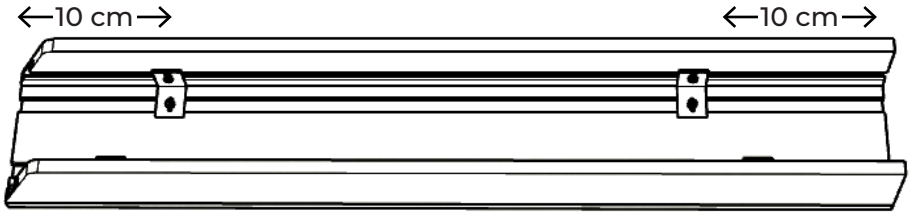

Va trebui să introducem partea superioară a ornamentului în partea inferioară a plajelor **(1)** pentru a împinge în final partea inferioară până când atinge panoul **(2)**.

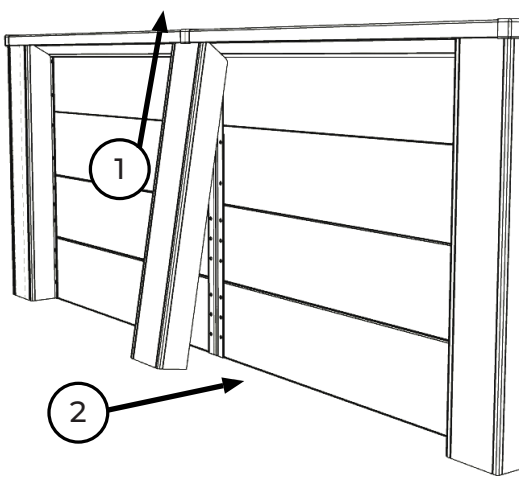

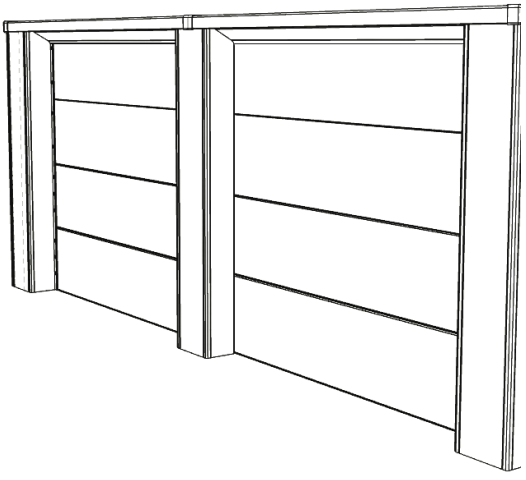

4.7.2.2 - Zona Colțuri

Fiecare cutie *COVER90120* conține piesele necesare pentru a acoperi două colțuri ale piscinei dumneavoastră.

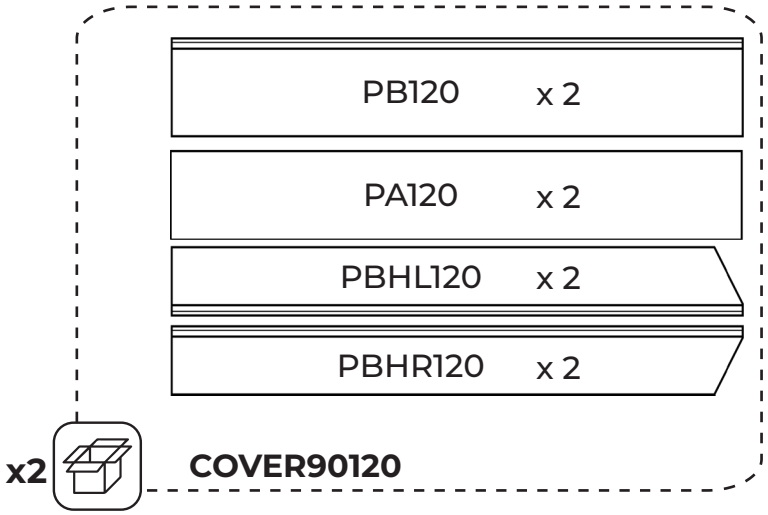

Pentru a monta fiecare ornament, sunt necesare următoarele piese:

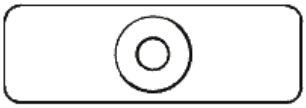

RECTANGULAR NUT
x12

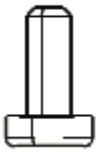

SCREW 13
x12

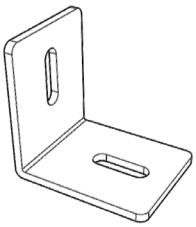

FIX
x6

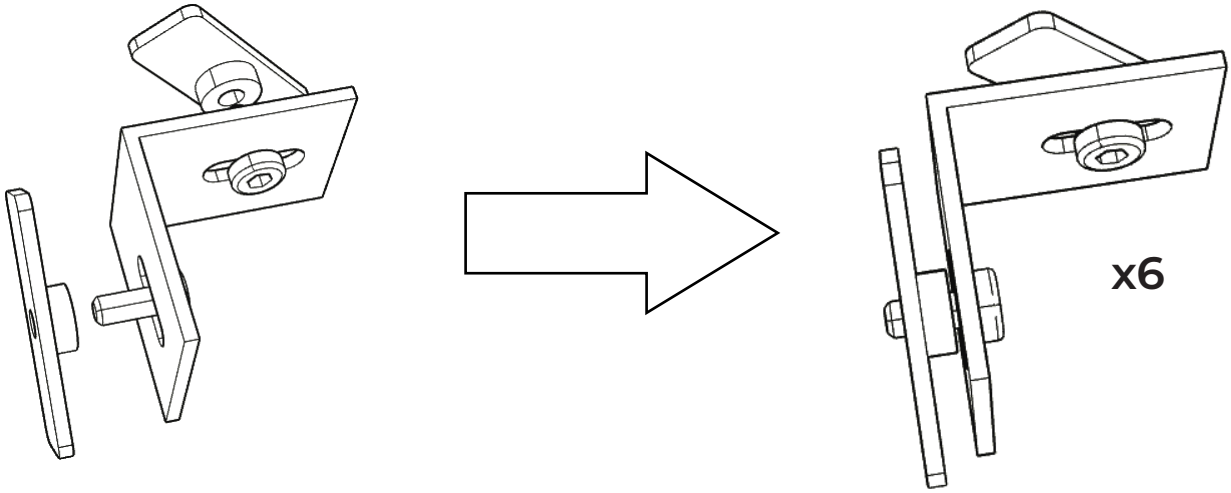

Trebuie să fie fixate cu fermitate. Este posibil ca, dacă în timp adăugăm contracțiile și dilatările materialului, aceste ansambluri să ajungă să se slăbească. Din acest motiv, pentru a evita să fie necesară ajustarea lor din nou, vă recomandăm să le fixați cu un adeziv special pentru șuruburi.

Aplicarea adezivului pe piulița dreptunghiulară

Aplicați o picătură de adeziv specific pentru șuruburi (de exemplu, fixator de filete anaerob) pe filetul piuliței *RECTANGULAR NUT înainte de montaj. Asigurați-vă că suprafețele sunt curate și uscate pentru a garanta o aderență optimă.

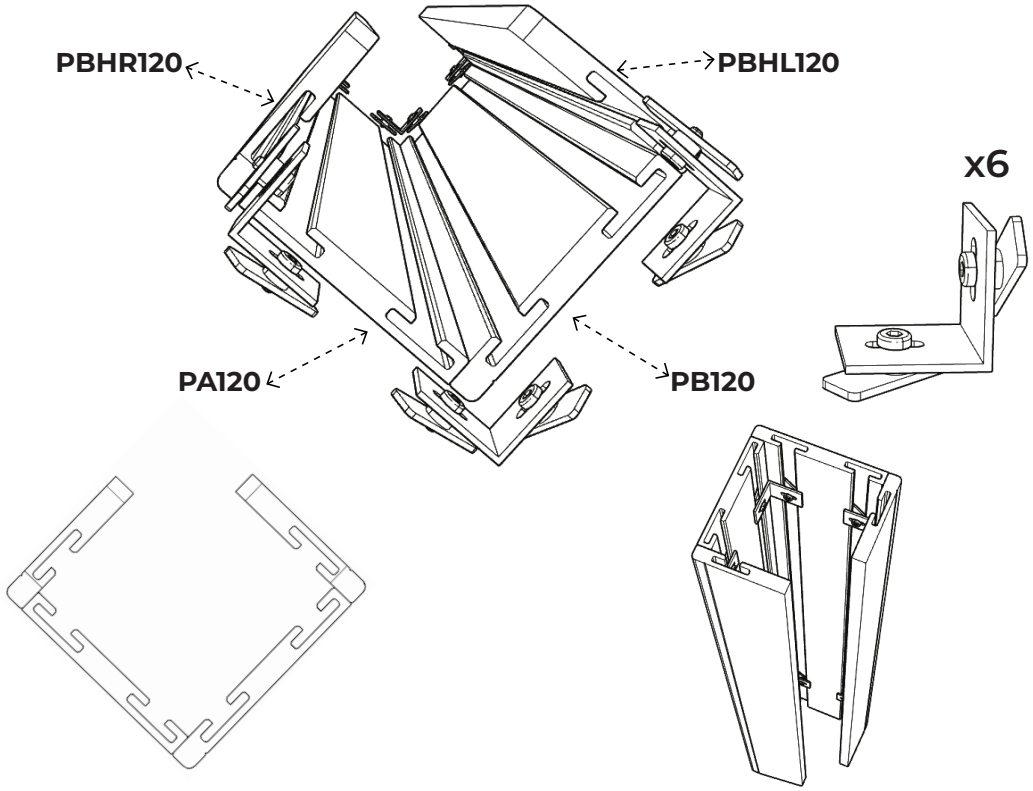

Odată montat ornamentul, îl instalăm în colț urmând acești pași:

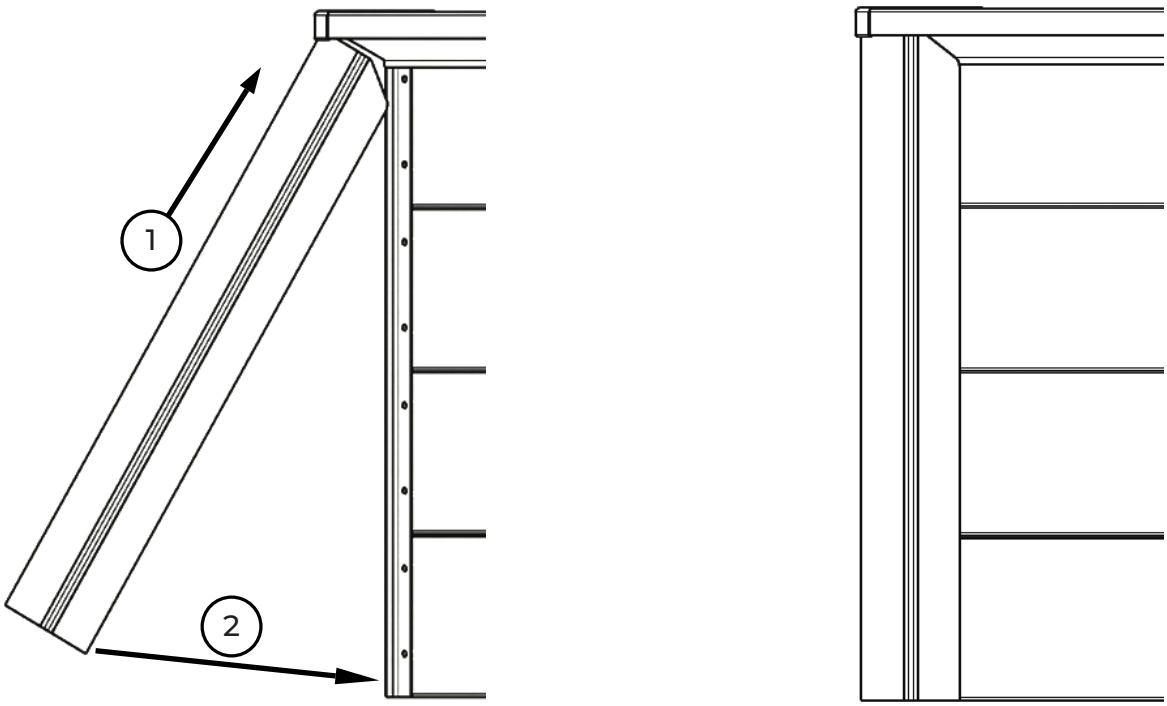

4.7.3 - Montarea ornamentelor plajelor.





Aceste piese servesc pentru a acoperi îmbinările plajelor (trebuie să existe un spațiu între plaje). Funcția sa este estetică.

Este posibil ca din cauza neregularităților terenului, ornamentul să nu se potrivească complet. Dacă se întâmplă acest lucru, nu vă faceți griji, deoarece nu afectează sistemul structural. În acest caz, recomandăm utilizarea unei benzi adezive duble sau a unui velcro pentru a rezolva problema.

Localizați ornamentele. Toate piscinele au ornamente cu formă unghiulară. Puneți-le la îmbinările plajelor.

Nu este necesar să le înșurubezi.

ANG090

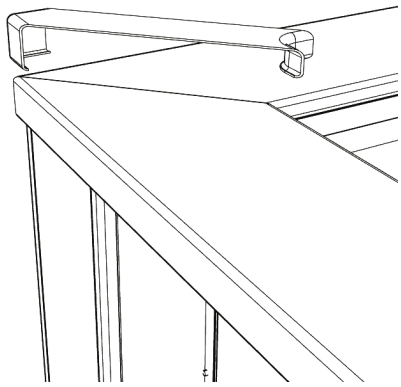

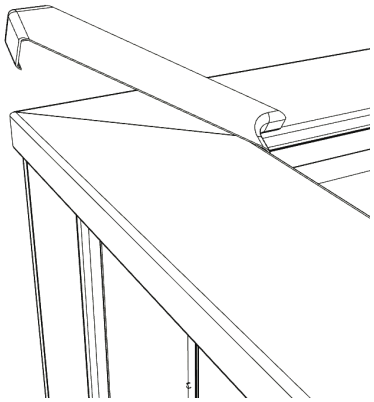

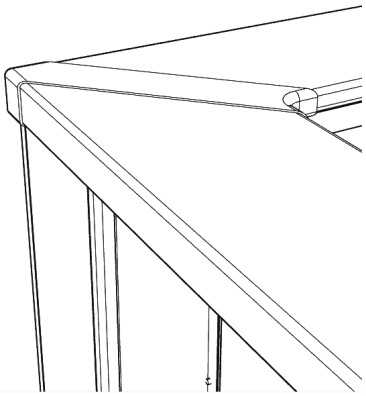

ANG180

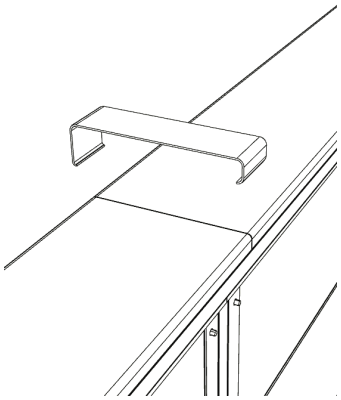

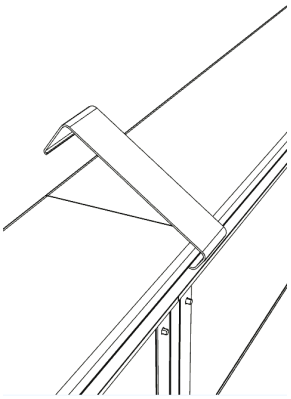

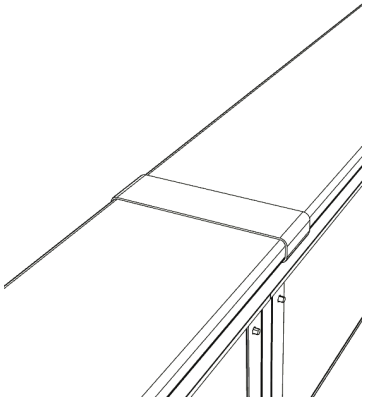

4.8 - Amplasarea duzei de retur

Este o supapă situată în partea inferioară a peretelui piscinei, prin care se întoarce apa purificată provenită de la stația de epurare. Începe să umpli piscina (cu un furtun de grădină), până când ajunge la 4 cm sub marginea inferioară a duzei. Marcați orificiul pe liner cu un marker și faceți o tăietură în cruce în centru cu ajutorul unui cutter (**l**amă), fără a depăși gaura ștanței.

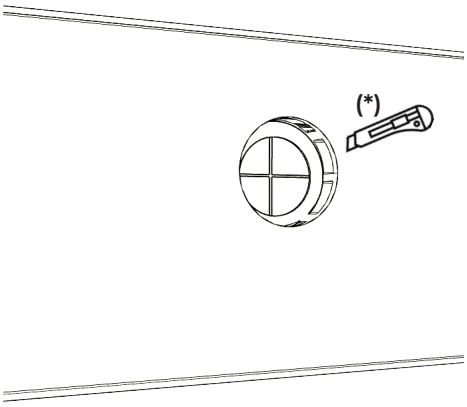

De asemenea, puteți tăia linerul înainte de a introduce duza, făcând o tăietură circulară sprijinind din spate o suprafață plană. Localizați două supape de retur ale cutiei skimmerului. Există o supapă cu un capăt neted, pe care o veți putea utiliza cu furtunul furnizat în kitul piscinei dumneavoastră. Pe de altă parte, veți găsi o altă supapă de retur cu un capăt filetat. Trebuie să utilizați această piesă dacă doriți să instalați un furtun de PVC semi-rigid (neinclus). În acest caz, aveți nevoie de un cuplaj pentru a schimba de la diametrul de 38 mm la diametrul de 50 mm, pe care îl puteți găsi în magazinul de bricolaj cel mai apropiat.

Se introduce duza din interiorul piscinei prin tăietura realizată, cu un inel de frecare (F) și o garnitură (J) deja plasate pe duză**(**)**. În acest fel, joncțiunea (J) rămâne în contact cu linerul. Tăiați bucata de liner care iese în afară. **(Foto A)**

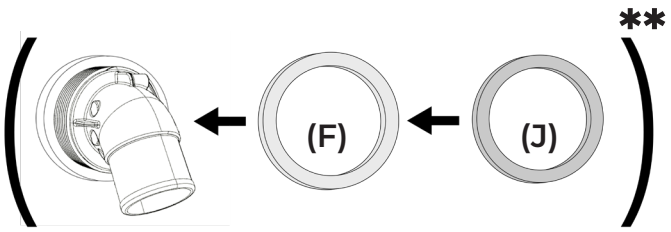

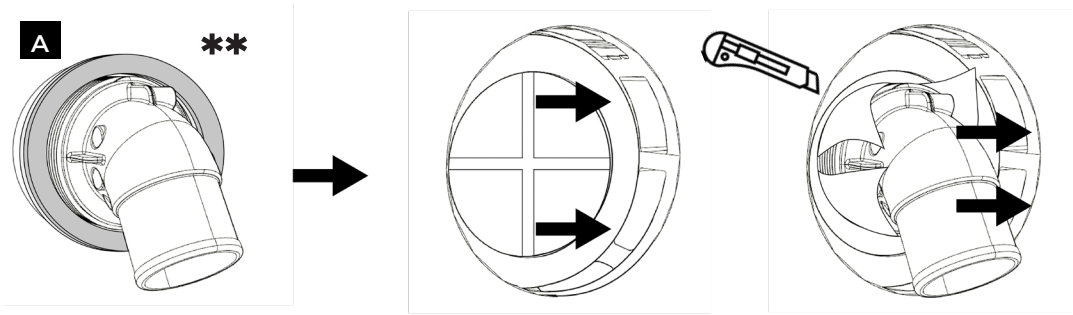

Cealaltă garnitură **(J)** se montează din exterior, îndoind-o și trecând-o prin panou, astfel încât să fie în contact cu linerul și panoul. **(Foto B)**
Așezați celălalt inel de fricțiune **(F)(Foto C)** și strângeți ferm cu piulița **(T)**. **(Foto D)**
Pentru a introduce piulița din exterior, persoana care se află în interiorul piscinei ținând supapa de retur trebuie să facă o mișcare ușoară înapoi pentru a putea fixa piulița cu panoul compozit din exterior. **(Foto D - E)**

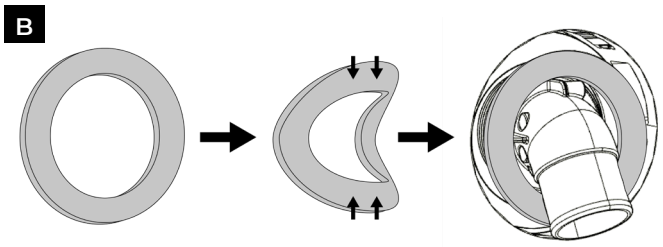

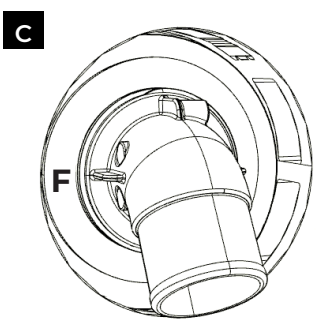

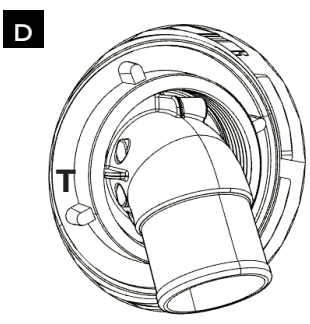

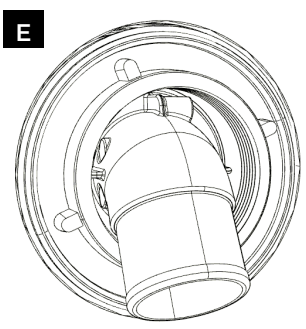

Introduceți furtunul de retur **(M)**, care merge de la ieșirea filtrului până la duza de retur **(V)** și fixați-l cu colierul **(A)** (**foto F**). Când filtrarea este în funcțiune, trebuie să instalați ornamentul de siguranță ca în fotografia G.

Utilizați șuruburile incluse. Sfat: puteți folosi un burghiu de 2 mm pentru a face un ghidaj în panou. În acest fel este mai mult ușor de înșurubat. Este recomandabil să-l fixați odată ce porniți filtrarea.
Astfel, veți putea corecta orice problemă pe care o aveți cu filtrarea fără a fi nevoie să îndepărtați ornamentul.

F

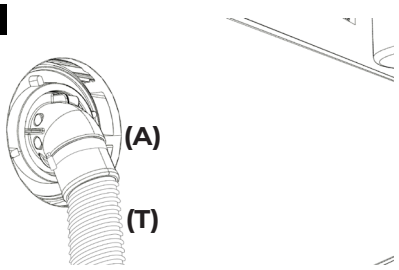

G

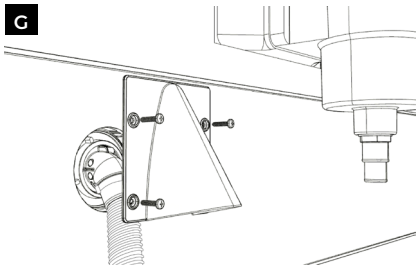

4.9 - Fixarea corpului skimmerului (S) la exteriorul piscinei:

Continuați să umpleți piscina cu apă, până când nivelul este la 4 cm. din partea inferioară a matriței skimmerului. Lipiți garnitura de etanșare și așezați cadrul skimmerului. Înșurubați-l cu o șurubelniță.
Tăiați cu un cutter (lamă) linerul (L) care se află în interiorul piscinei și ocupă chenarul stanței.
În cele din urmă, puneți ornamentul. Observați că ornamentul are niște marcaje de „max" și „min". Indică nivelul maxim și minim de apă pe care trebuie să-l aibă piscina dumneavoastră.

Acoperiți cu teflon manșonul de conexiune (C) și racordul de intrare a apei în depuratoare. Strângeți ferm manșonul de conexiune (C) la corpul skimmerului și conectați un capăt al furtunului cu ajutorul unei cleme (A) la manșonul de conexiune al skimmerului (C).
Conectați celălalt capăt al furtunului la intrarea de apă a filtrului și strângeți cu ajutorul unei cleme.
IMPORTANT: Puneți teflon pe toate filetele de conexiune a apei.
Căutați ornamentul de aluminiu al skimmerului. Pentru a-l fixa de panou, luați 6 șuruburi (SCREWÎNGROPAT BLP).

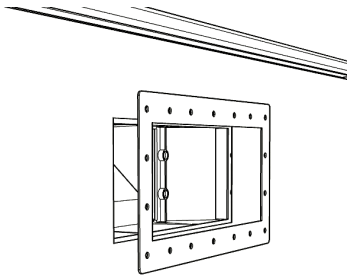

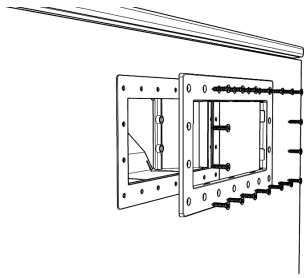

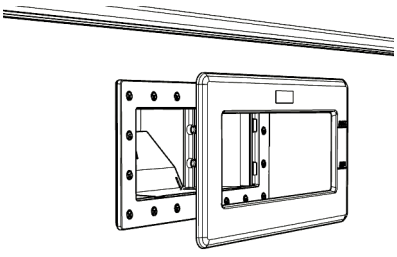

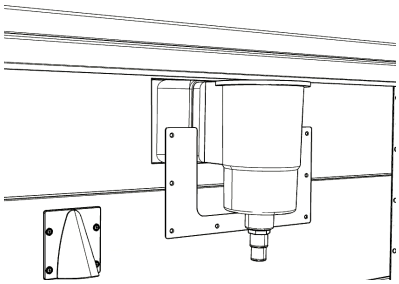

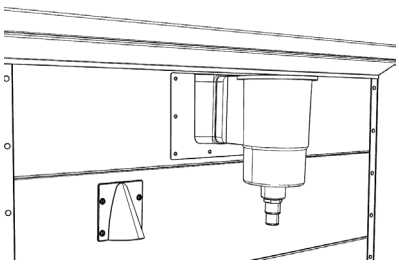

4.10 - Amplasarea scării interioare

Scoateți scara și urmați instrucțiunile de asamblare. Gândiți-vă la locul din piscina dumneavoastră unde doriți să aveți intrarea. Pentru a fi mai realist, o puteți monta și prezenta în piscina dumneavoastră fără a pune ancorele. Pur și simplu sprijiniți-o pe plajă. *(Pasul 1)*

Căutați două plăci metalice. Aceste piese sunt fundamentale pentru a fixa corect scara. Prezentați una dintre cele două plăci și faceți o gaură de jos cu un burghiu adecvat Nr. 10. *(Pasul 2)*

Așezați piesa 2, ancora, astfel încât să se potrivească cu gaura. Introduceți șurubul mai scurt și fixați-l cu o piuliță și o șaibă. Am terminat de fixat placa făcând o altă gaură și fixând-o cu șurubul mai lung. *(Pasul 3)*

Odată fixat un ancoraj al scării, prezentați celălalt ancoraj. Marcați locul unde trebuie să faceți gaura pentru șuruburi. Acest pas este foarte important, deoarece trebuie să coincidă bine distanța dintre balustradele scării. *(Pasul 4)*

Identificator de piese:

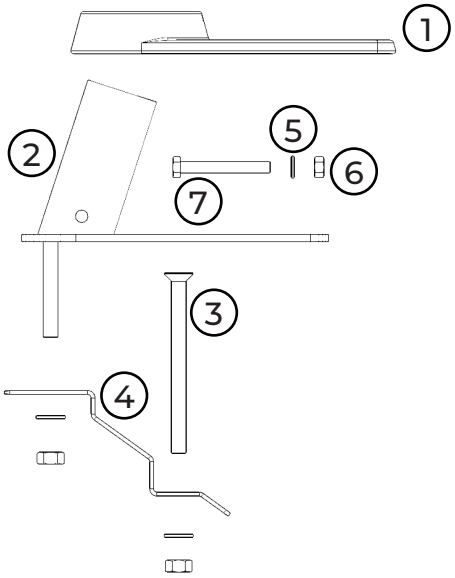

-1: Garnitură decorativă

-2: Ancoraj

-3: Șurub

-4: Placă

-5: Șaibă

-6: Piuliță

-7: Șurub de fixare

Pașii de urmat pentru montaj:

Pasul 1
Centrați scara în mijlocul plajei dorite.

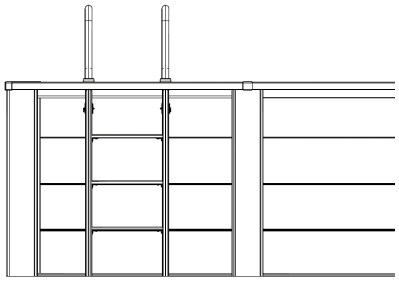

Pasul 2
Vom așeza placa (4) în partea inferioară a plajei.

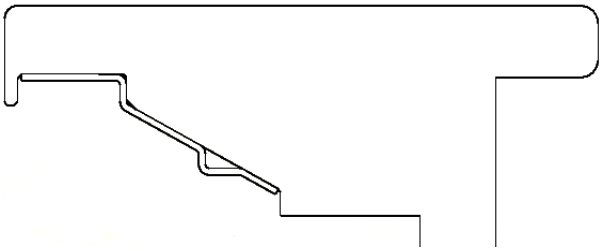

Pasul 3
Marcăm gaura de sus pe plajă cu un marker permanent.

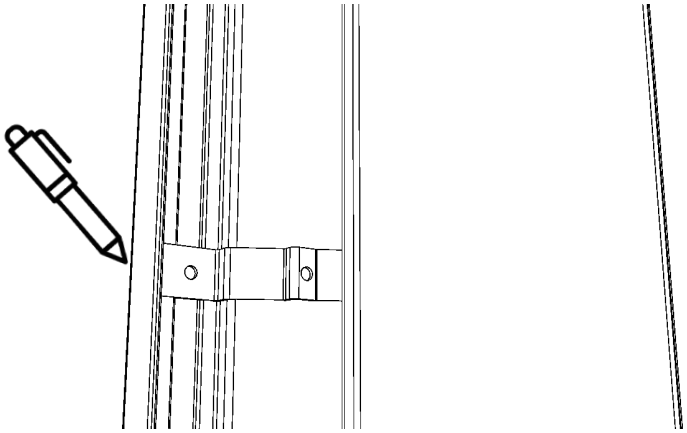

Pasul 4
Apoi trebuie făcută o perforație care să traverseze întreaga plajă perpendicular pe fața marcată. Este recomandabil să folosiți mai întâi un burghiu mai subțire și, odată ce ați străpuns piesa, un alt burghiu mai larg.

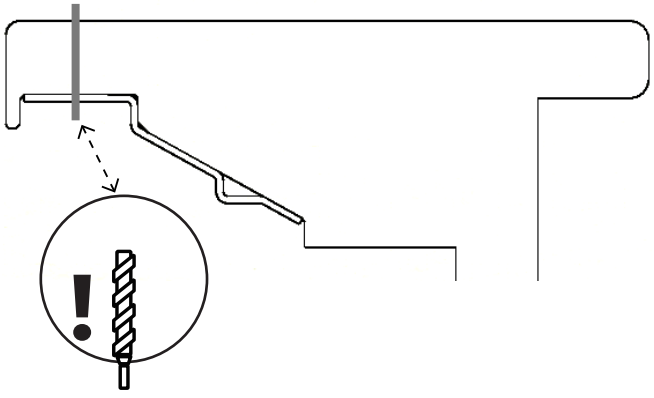

Pasul 5

După aceea vom introduce piesa **(2)** și o vom fixa pe placa **(4)** folosind șaiba **(5)** și piulița **(6)**. *(Pasul 5)*

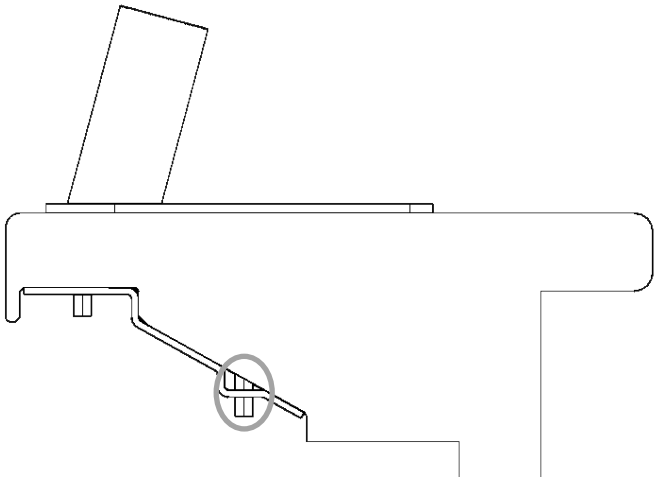

Pasul 6

Odată stabilit pasul anterior, vom repeta același proces cu gaura inferioară a plăcii **(4)** și vom introduce șurubul (**3) și** îl vom fixa în același mod. *(Pasul 6)*

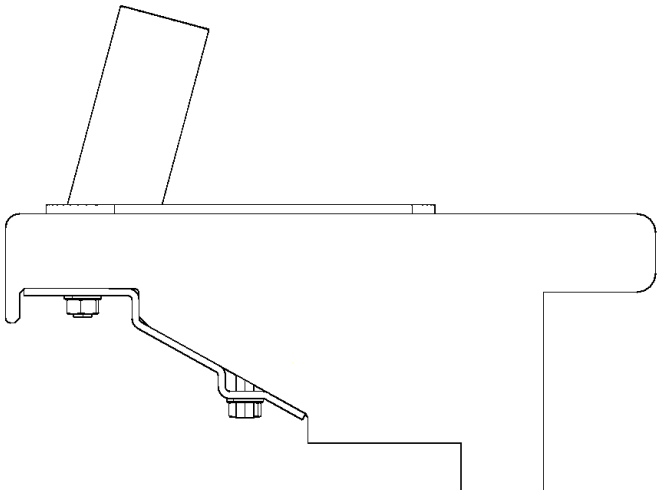

Pasul 7

Fixați balustrada la ancoră 1 folosind șurubul de fixare (7), șaiba (5) și piulița (6). Nu uitați să introduceți ornamentul (1) înainte de a efectua montarea. (Pasul 7)

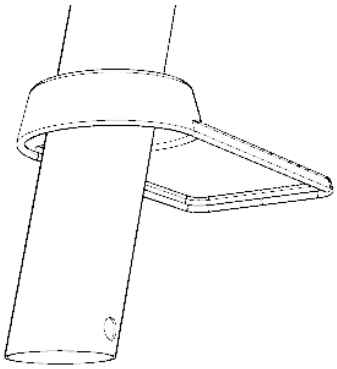

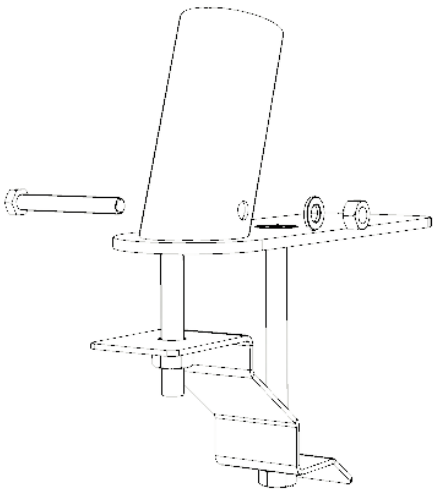

Pasul 8

Pentru a fixa prinderea care lipsește, așezați scara completă și marcați din nou cu un marker locația plăcuței **(4)**. Trebuie urmați aceiași pași. *(Pasul 8)*

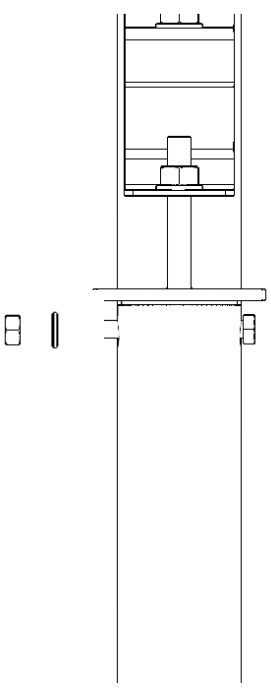

4.10.1 - Amplasarea scării exterioare

x2 Cârlige

x8 Șuruburi

x1 TETCOMP

Scoateți scara din cutie cu grijă și așezați toate piesele pe o suprafață plană. Căutați cele 8 șuruburi (3,5 x 25 mm) și cele două cârlige incluse în TETCOMP. Verificați dacă nu lipsește niciun element înainte de a începe instalarea.

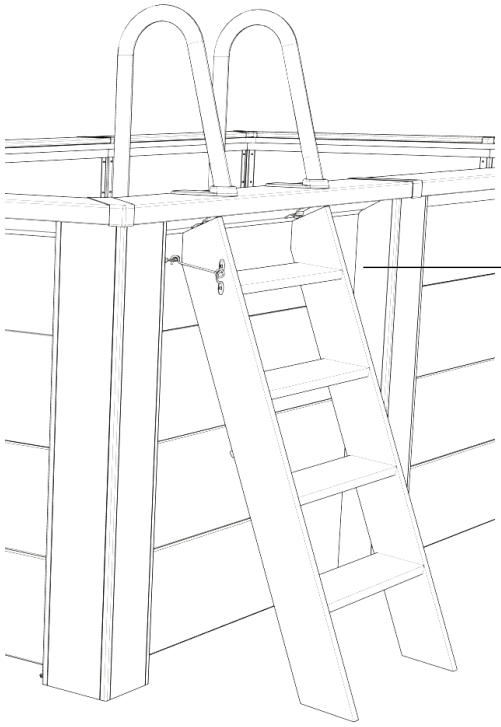

Zona de instalare

Puncte de fixare

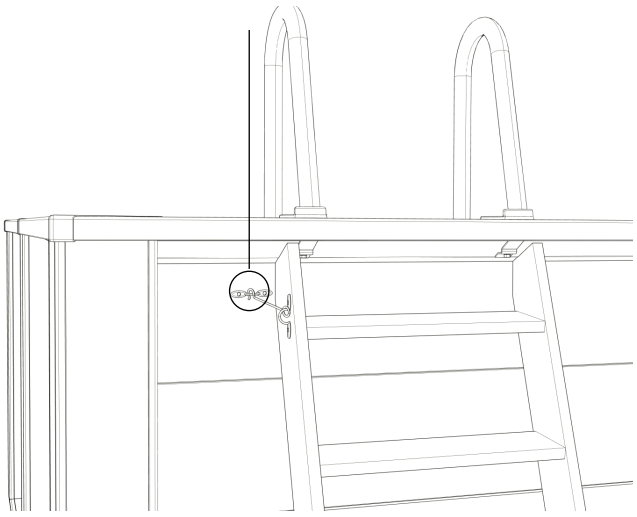

Așezați scara sprijinind-o ușor de peretele exterior al piscinei. Asigurați-vă că este în poziție verticală și centrată în raport cu balustrada. Când poziția este corectă, îndepărtați scara pentru a marca punctele de fixare.

Măsurați 10 cm de la partea superioară a panoului unde va fi amplasată scara și marcați punctul. Această marcă corespunde orificiului superior pentru instalarea primului cârlig de fixare. Asigurați-vă că marca este aliniată cu balustrada.

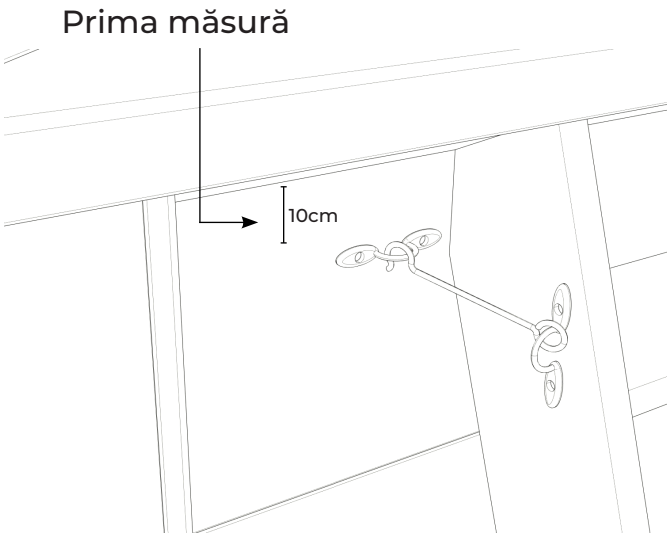

Măsurați acum 10 cm de la partea inferioară a aceluiași panou pentru a poziționa cârligul astfel încât să nu atingă zona metalică din interiorul panoului. Marcați acel punct centrat și menținând verticala între cele două marcaje.

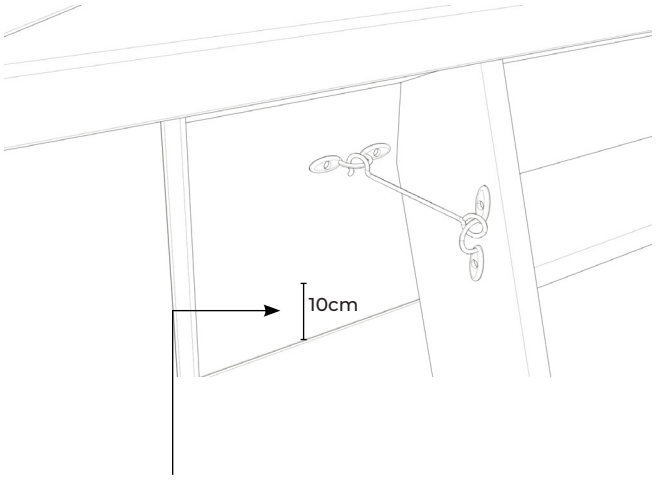

După ce ați luat măsurile, asigurați-vă că instalați cârligul numai în zona de instalare a panoului indicată în acest grafic, evitând să coincide cu cele două bare metalice interne ale panoului.

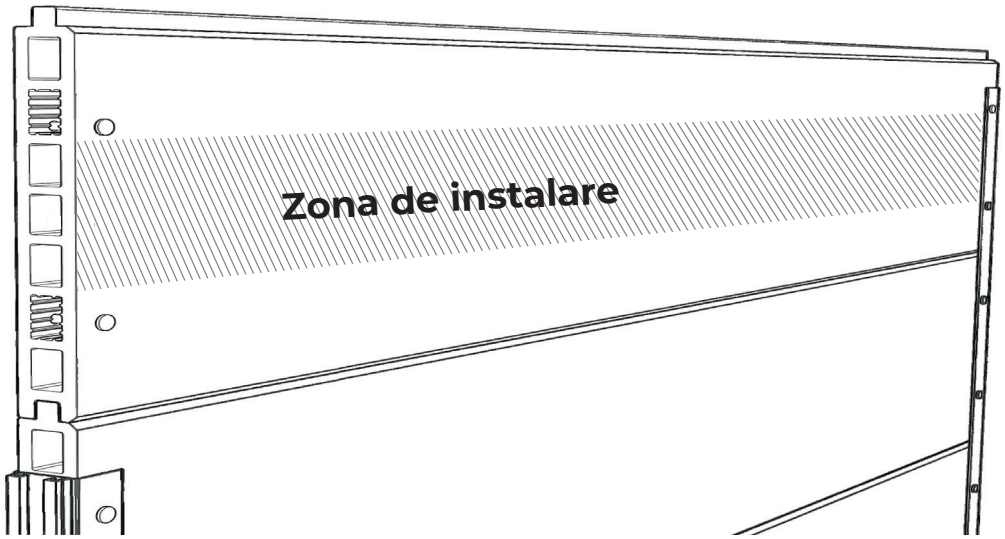

Luați primul cârlig și așezați-l peste marcajul superior pentru a verifica orientarea acestuia. Fixați-l folosind 4 șuruburi, strângând ferm, dar fără a deteriora panoul. Repetați aceeași procedură instalând al doilea cârlig pe cealaltă parte a scării.

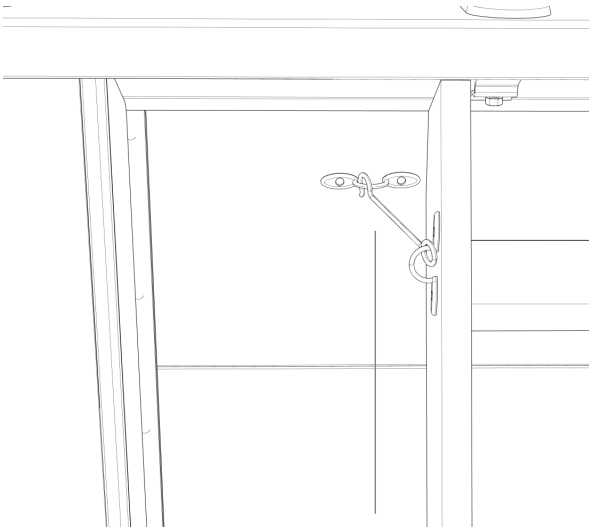

Cârlig 1

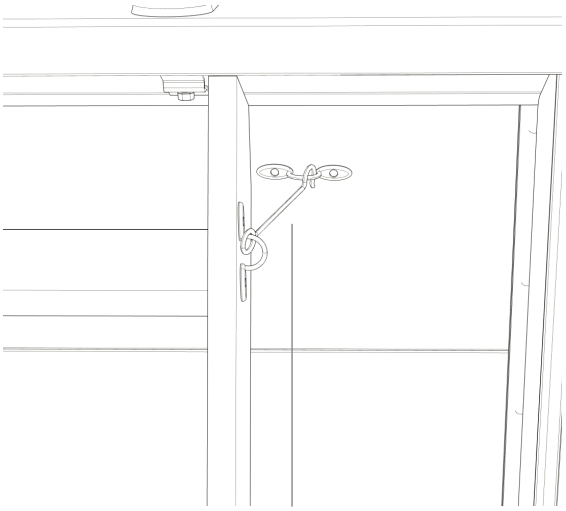

Cârlig 2

Odată ce ambele cârlige sunt instalate, așezați din nou scara în poziția finală. Agățați punctele metalice ale scării de fiecare cârlig și verificați stabilitatea acesteia. Trageți ușor în jos pentru a vă asigura că fixarea este sigură și corectă.

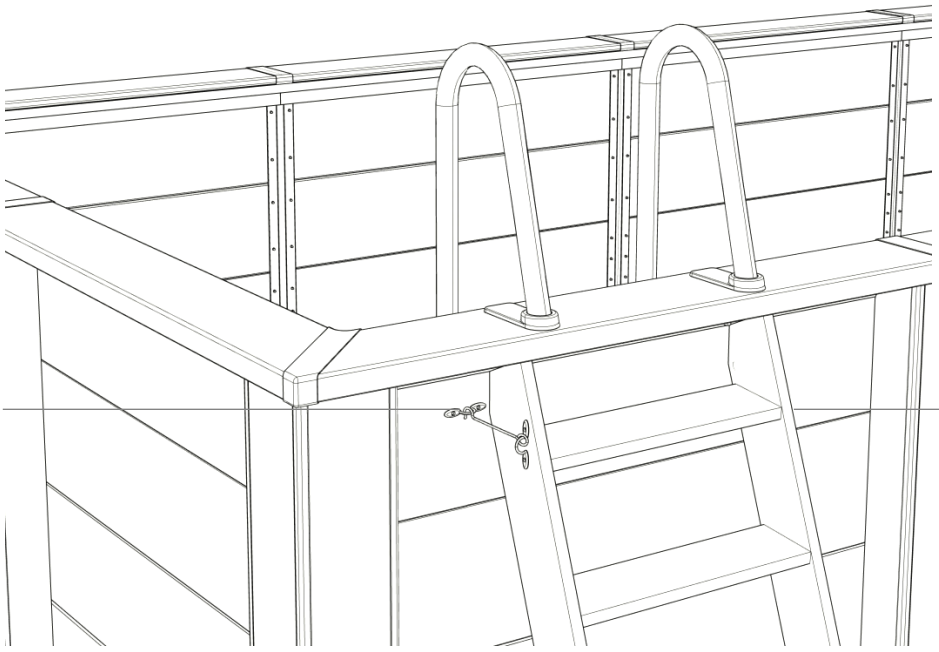

4.11 - Amplasarea proiectorului LED

NOTA 1:

KPCOR60LT: Piscina dumneavoastră este compusă din 10 panouri standard, 1 panou pentru filtrare și 1 panou pentru LED. Vă recomandăm aceste 4 opțiuni pentru a amplasa panoul cu stanța pentru becul LED. În acest fel, lumina se va distribui mai bine în întreaga piscină.

A

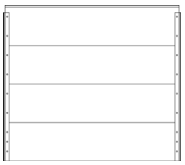

PNREF120

B

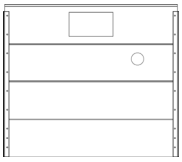

PNSKREF120

C

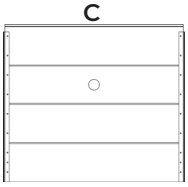

PNLEDREF120

KPCOR60LT

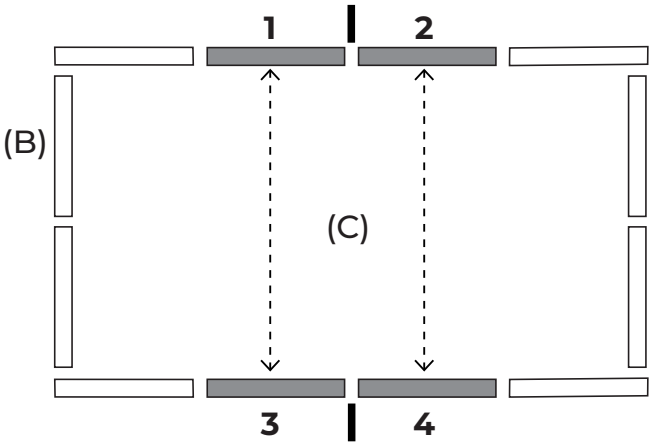

4.11.1 - Instalarea ornamentului proiectorului LED

NOTA 2:

Este vorba despre acoperirea proiectorului LED și a cablului *(Pasul 1)*, la fel cum s-a procedat pentru acoperirea sistemului structural (Vezi secțiunea 4.7.2.1 **Zona Dreaptă**). Localizați piesa **LEDCOVERT120** și așezați-o așa cum este arătat în imagine

Pasul 1

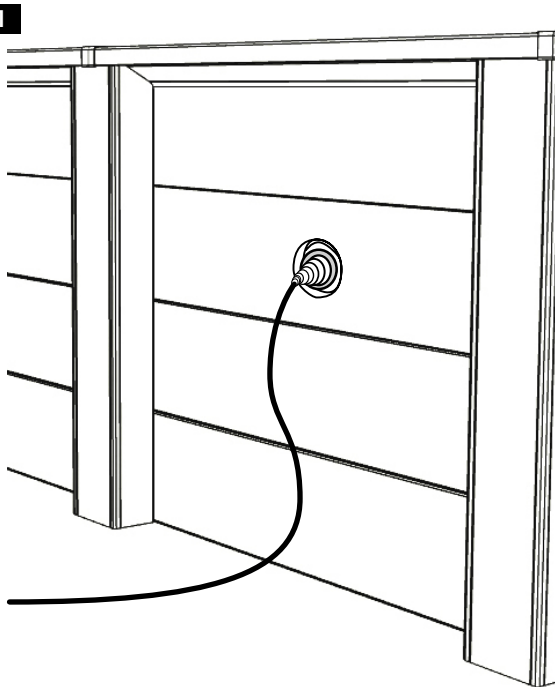

Pasul 2

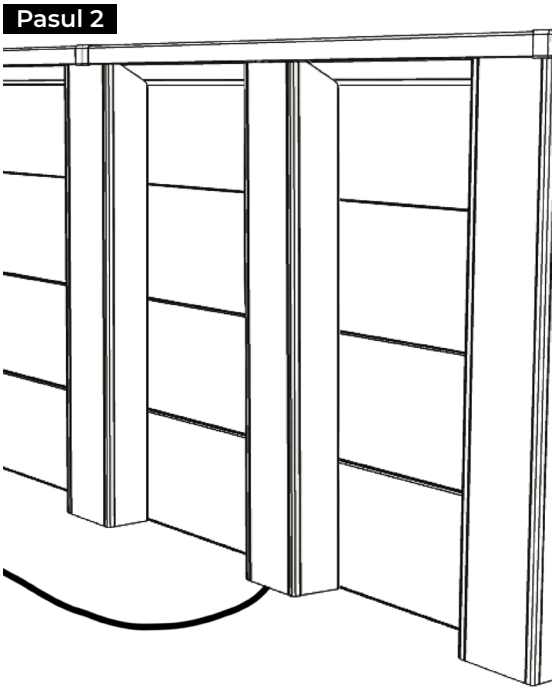

#5
Filtrare.

SFATURI DE ASAMBLARE:

Filtrarea trebuie să fie situată la o distanță minimă de 3,50 m de piscină. **Schemele de mai jos au scopul de a explica sensul de circulație al apei. Consultați manualul inclus cu grupul de filtrare pentru a efectua montajul.** Notă: Umpleți filtrul cu 2/3 din apă curată și calibrată; se furnizează doar un calibru, asigură buna funcționare a filtrării. Culorile și conexiunile sistemelor de filtrare pot varia în funcție de modele. Consultați manualul specific.

Trapa multidirecțională determină un sens de circulație. Mărcile „PUMP" „RETURN" „WASTE" sunt gravate pe intrările și ieșirile trapei. Instalarea tuturor sistemelor electrice trebuie să respecte norma NF C15-100. Consultați producătorul pentru orice modificare a unuia sau a mai multor componente ale sistemului de filtrare. Pompa de filtrare nu trebuie amplasată deasupra nivelului apei deoarece există riscul de a se dezactiva.

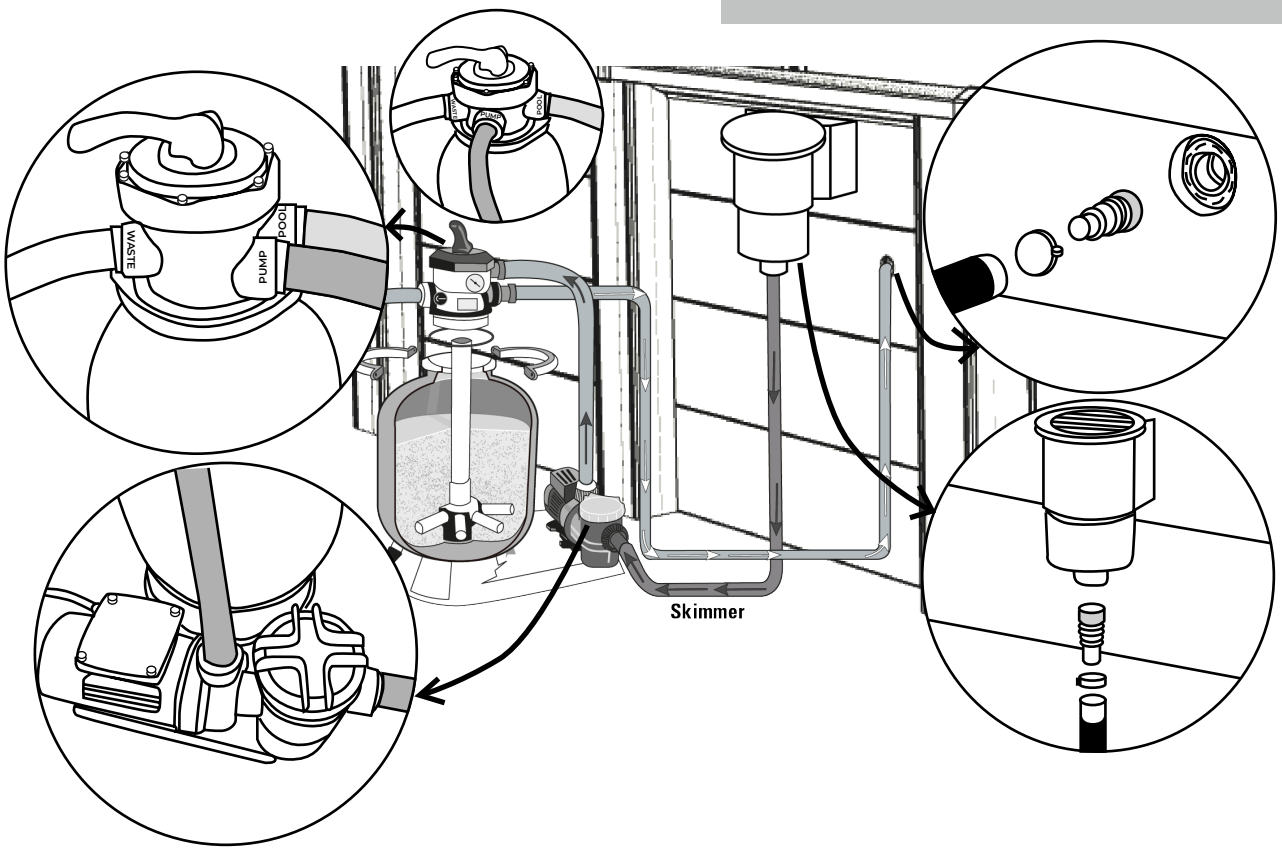

Toate conexiunile filetate trebuie montate cu bandă de etanșare din Teflon*, cu excepția conexiunilor cu garnitură inelară. Teflonul trebuie înfășurat în sens invers filetelor.

TERRAPLENAT: Am terminat de umplut piscina. Nivelul apei se va situa între treimea superioară și jumătatea gurii skimmerului.

FILTRU DE NISIP

Este cel mai vechi dintre sistemele de filtrare. Apa filtrată trece prin nisip (siliciu calibrat) care reține toate impuritățile. Acest tip de filtru este echipat cu o trapă multidirecțională care permite manipularile și curățările cu ușurință.
DIFERITE POZIȚII ALE TRAPEI MULTIDIRECȚIONALE (4 SAU 6)*: Când se fac schimbări în poziția trapei multidirecționale, pompa trebuie să fie întotdeauna oprită, pentru a evita riscul de a deteriora grav filtrul și de a anula garanția.

Poziția obișnuită a trapei care permite ca apa provenită de la pompă să intre prin partea superioară a filtrului și să circule prin nisip, unde sunt colectate toate impuritățile sale. Apa se colectează în grătarul de la fund și se întoarce în piscină. Manometrul situat în partea superioară a filtrului vă permite să controlați presiunea. În cazul în care crește cu 0,2 bari față de presiunea de punere în funcțiune, va fi necesar să se curețe filtrul.

1. POZIȚIE FILTRARE (SAU FILTRU):

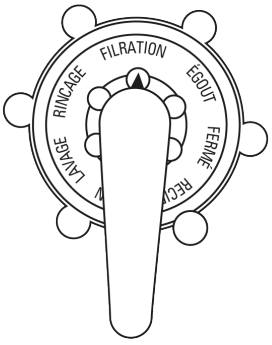

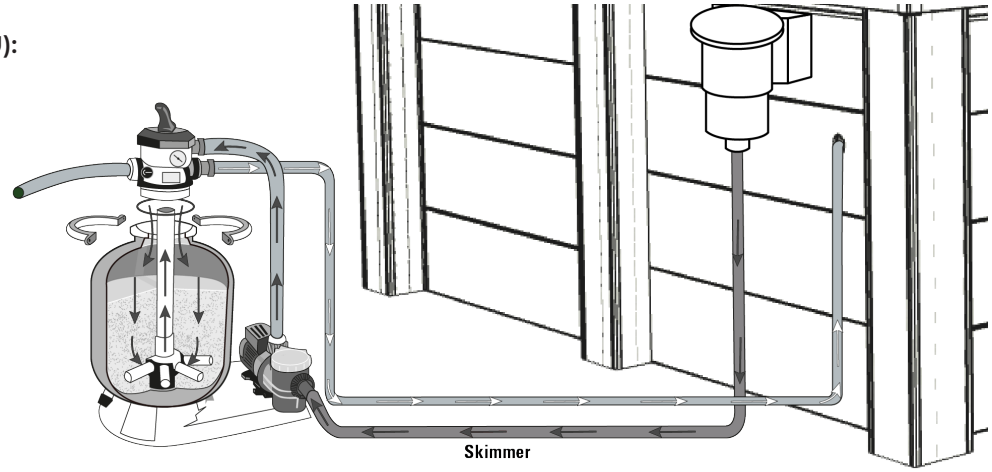

2. POZIȚIA SPĂLARE (SAU BACKWASH):

Poziția de curățare a nisipului. Permite ca apa să circule în sens invers în filtru. Apa intră prin partea inferioară a filtrului și face ca masa filtrantă să se ridice și, prin urmare, să colecteze impuritățile care, fiind mai ușoare decât nisipul, sunt evacuate prin partea superioară a filtrului către scurgere. Această operațiune ar trebui să dureze între 2 și 3 minute.

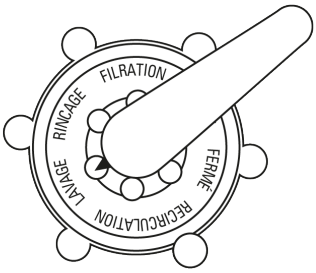

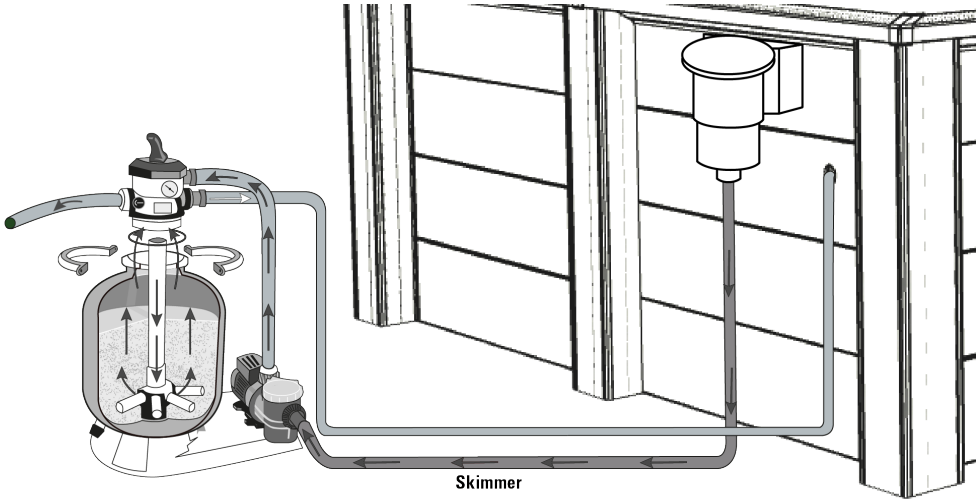

3. POZIȚIE CLARIFICATĂ / SCURGEREA FILTRULUI** (SAU CLĂTIRE):

Operațiune care urmează spălării filtrului. Când filtrul a fost curățat, este esențial să se clătească și să se strângă din nou masa filtrantă. În această poziție, apa circulă prin filtru ca în timpul filtrării, dar este evacuată prin scurgere la ieșirea filtrului. Această operațiune trebuie efectuată între 20 și 30 de secunde.

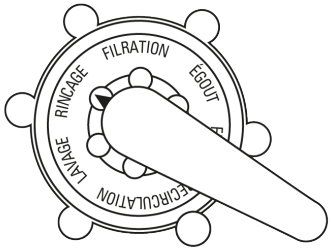

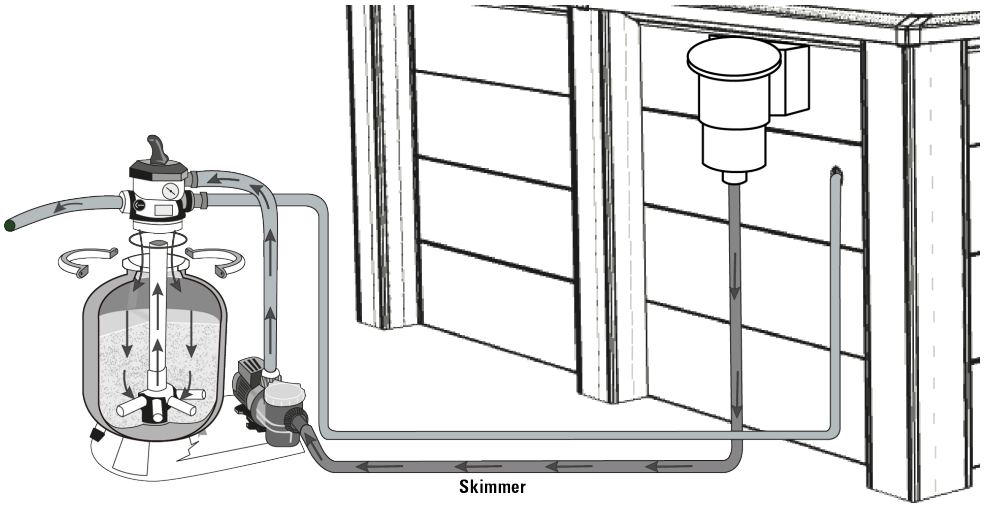

4. POZIȚIE GOLIRE / SCURGERE (SAU DEȘEU):

Poziție pentru evacuarea apei sau pentru golirea paharului. În acest caz, apa nu trece prin filtru, iese direct prin scurgere.

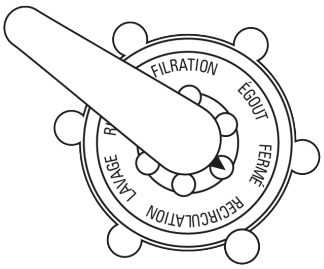

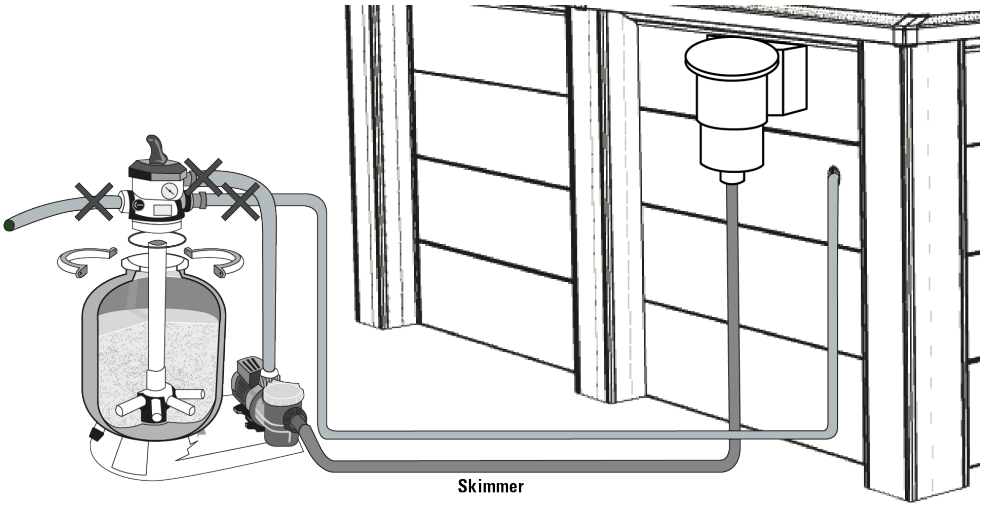

5. POZIȚIE ÎNCHISĂ (SAU CLOSED):

Această poziție nu permite trecerea apei și este utilizată pentru a pune piscina în hibernare completă atunci când filtrarea este oprită.

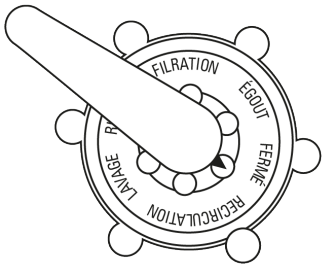

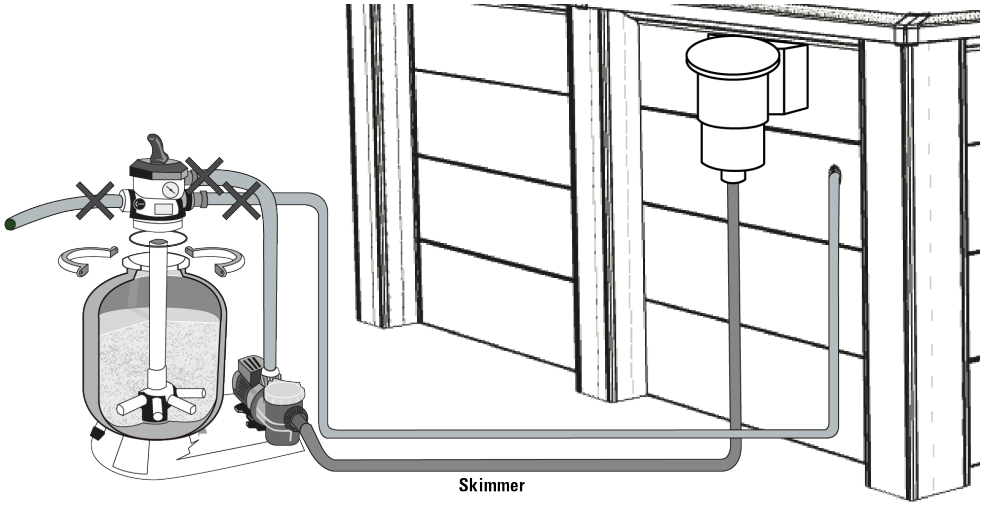

6. POZIȚIE RECIRCULARE / CIRCULARE**:

Poziție utilizată pentru ca apa să circule prin rețeaua hidraulică fără a trece prin filtru. Această posibilitate este utilizată pentru a agita apa dacă trebuie adăugat un produs în piscină sau dacă trebuie efectuată vreo operațiune la filtru, deoarece în acest caz filtrul este izolat și apa provenită de la pompă este expulzată direct.

* Unele modele sunt livrate cu o trapă cu 4 căi (opțiuni disponibile: Filtrare, Spălare, Golire/Scurgere Închisă sau iernare).
** Aceste poziții se referă exclusiv la trapa cu 6 căi.

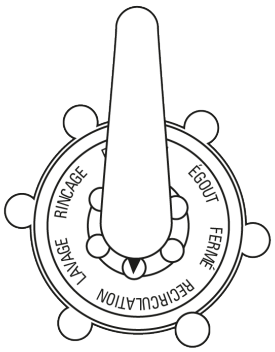

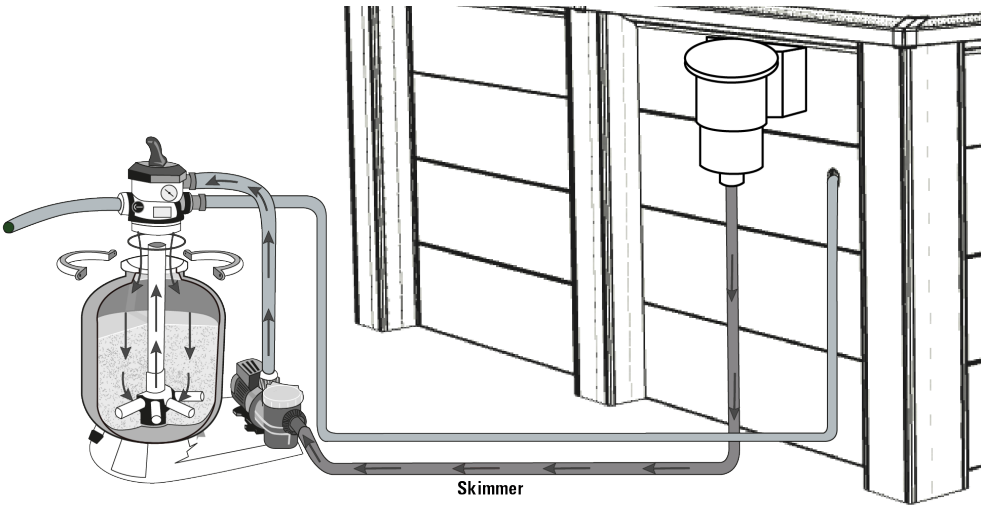

Nu trebuie niciodată să se manevreze trapa multidirecțională atunci când pompa este în funcțiune.

#6
Întreținere și utilizare.

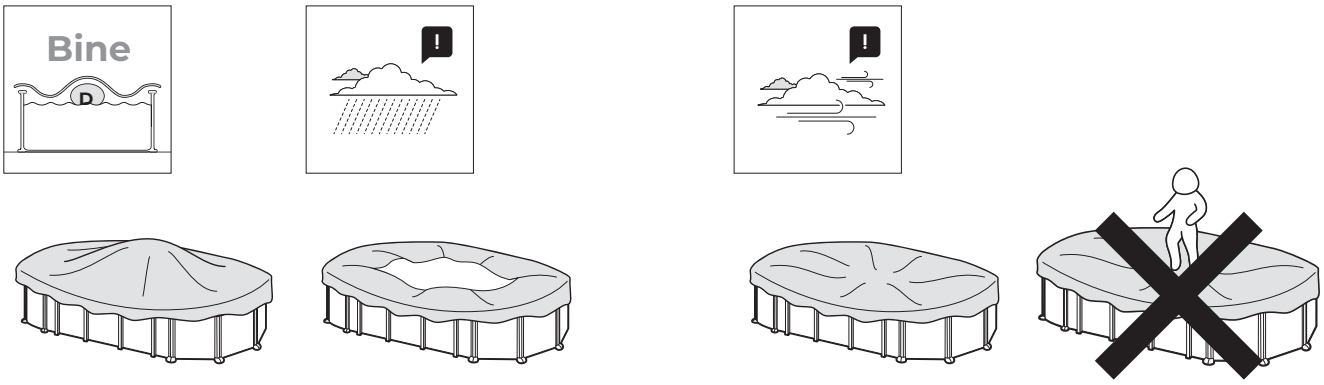

Nivelul apei din piscină trebuie menținut întotdeauna la cel puțin 15 cm de marginea superioară a acesteia.

→Pe durata sezonului de utilizare a unui kit de piscină, puneți în funcțiune sistemul de filtrare o dată pe zi pentru a asigura o reînnoire completă a volumului de apă și întotdeauna când piscina nu este folosită pentru baie (consultați manualul de utilizare al filtrului).

→În timpul sezonului de utilizare a piscinei, verificați regulat nivelul de obstrucție al mediului de filtrare.

→Revizuirea întregii șurubării a piscinei, a posibilelor puncte de coroziune în măsura în care este posibil.

→Nu goliți niciodată complet piscina. Există riscul de a deteriora grav structura piscinei dacă nu există un nivel suficient de apă.

Nerespectarea instrucțiunilor de întreținere poate provoca riscuri grave pentru sănătate, în special pentru copii.

Utilizarea unui kit de piscină implică respectarea instrucțiunilor de siguranță descrise în ghidul de întreținere și utilizare.

→Nu lăsați un kit de piscină pentru montare pe sol în exterior gol.

→Curățați regulat căptușeala P.V.C. și linia nivelului apei cu produse neabrazive. Curățați periodic pliul de unire al fundului cu lateralul linerului, deoarece este o zonă de acumulare a murdăriei. Dacă, din greșeală, faceți o mică gaură în liner, o puteți repara cu peticele noastre AR202 sau V12.

Capacele de vară (izotermice) protejează piscina de insecte, praf, frunze etc. și previn pierderea temperaturii apei. Așezați-o întotdeauna cu bulele în contact cu apa.

RESPECTAȚI MEDIUL ÎNCONJURĂTOR „NU DEMONTAȚI PISCINA DACĂ NU ESTE STRICT NECESAR. ÎN CAZUL ÎN CARE O FACEȚI, VĂ RUGĂM SĂ RE-UTILIZAȚI APA. "APA ESTE UN BUN RAR."

Când piscina dumneavoastră ajunge la sfârșitul duratei sale de viață, trebuie demontată, segregate diferitele materiale (plastic și oțel) și duse la punctul de colectare specificat de autoritățile locale.

IARNĂ

A) Dacă optăm să nu demontăm piscina

1- Curățați fundul și pereții linerului cu un produs neabraziv.

2- Tratarea apei cu produs chimic de iernare. Se recomandă utilizarea INVERNATOR LICHID în locul balizelor cu produs solid pentru a evita decolorarea linerului.

3- Lăsați piscina plină cu apă, ținând cont de:

a) Pentru piscine cu skimmer și supapă de retur, nivelul apei trebuie să fie cu 5 cm sub skimmer și să închideți supapa de retur cu dopul cu filet care este atașat la sistemul de filtrare.

b) Pentru piscine cu supape de admisie și retur, nivelul apei la 20 cm de marginea superioară a piscinei, închizând supapele prin sistemul de filet pe care îl încorporează.

4- Deconectați furtunurile. Nu demontați skimmerul sau supapele.

5- Proteja piscina cu o acoperire de iarnă, plasând un element plutitor între aceasta și apă, pentru a o proteja împotriva frigului.

6- Stație de epurare: deconectați-o de la piscină. Curățați-o, goliți nisipul sau scoateți cartușul, uscați-o și păstrați-o într-un loc acoperit și fără umiditate.

7- Accesorii: scoateți toate accesoriile (scară, alarmă, reflector, prăjină,...), curățați-le cu apă dulce și depozitați-le.

NOUA PUNERE ÎN FUNCȚIUNE: Îndepărtați acoperirea de iarnă, instalați filtrul, schimbați cel puțin 1/3 din apă și efectuați o Clorare de Șoc. Puneți stația de epurare în funcțiune cel puțin timp de 8 ore neîntrerupt.

B) Dacă optăm să demontăm piscina

1- Goliți piscina. Mijloace de epurare, pompă de santină sau principiul vaselor comunicante. Utilizați principiul vaselor comunicante: pentru aceasta luați furtunul filtrului cu diametrul mai mic. Atașează o greutate la unul dintre capete și scufundă-l în piscină. Apoi, scufundați întreaga furtună pentru a evacua aerul din interiorul său. Cu palma mâinii, acoperiți ermetic sub apă capătul liber al furtunului și duceți-l până la locul unde doriți să goliți piscina. Îndepărtați mâna și apa va începe să curgă. Nu folosiți această apă pentru irigare, deoarece va conține produs chimic.

2- Curățați toate componentele piscinei cu un burete și un produs săpunos cu pH neutru. Uscați-i și păstrați-i într-un loc uscat și curat.

Este normal ca după mai multe montări și demontări, linerul de PVC să se dilate și să-și piardă elasticitatea.

NOUA PORNIRE: Citiți din nou Instrucțiunile acestui manual de la început.

MIJLOACE CHIMICE

Citiți cu atenție instrucțiunile producătorului produsului chimic. ATENȚIE: Păstrați produsele chimice într-un loc curat, uscat și ferit de accesul copiilor. Important:

Toate produsele utilizate trebuie să fie compatibile cu linerul de P.V.C.

→**Primul umplere:** Analizați pH-ul și clorul (Cl) din apă și ajustați-le la nivelurile optime: pH: 7,2 - 7,6; Clor: 0,5 - 2 ppm.

→**Clorarea de șoc:** Constă în creșterea nivelului de clor până la aproximativ 20 ppm. pentru a elimina bacteriile și algele. O vom realiza doar atunci când apa din piscină provine din râuri, iazuri,... sau a trecut mult timp fără tratament.

→**Controale:** Verificați, cel puțin o dată pe săptămână, nivelurile de pH și clor. (Folosiți un analizor de clor și pH). De asemenea, va trebui să adăugați algicid pentru a preveni formarea algelor.

Nu faceți baie până când nivelul de clor nu se stabilizează. Folosiți întotdeauna un dozator plutitor pentru dizolvarea produsului chimic (tablete). Dozarea produselor chimice se face în funcție de: Volumul de apă al piscinei, frecvența băii, condițiile climatice, temperatura apei și locația. Întotdeauna amestecați apa și așteptați dizolvarea unui produs chimic înainte de a adăuga altul. Așteptați aproximativ 12 ore. între fiecare ajustare a pH-ului, a clorului sau a antialgelor, punând în funcțiune sistemul de filtrare.

MIJLOACE MECANICE

Verificați că stația de epurare, skimmerul, supapele și furtunurile sunt conectate corect la piscină. Rețineți că la o temperatură mai mare a apei va fi necesar mai mult timp de filtrare. Timp de filtrare teoretic = Volum de apă / Debit al sistemului de filtrare (în general 8 h/zi cu temperatura apei la 21°C), (Ideal: 2 h. dimineața - 4 h. la prânz - 2 h. după-amiaza). Respectați perioadele continue indicate în manualele stațiilor de epurare.

CURĂȚARE FUNDURI PRIN ASPIRAȚIE (MANUALĂ SAU AUTOMATĂ)

Doar pentru piscine cu skimmer. Conectați un capăt al furtunului aspiratorului la perie și scufundați-l în apă pentru a umple furtunul. Conectați celălalt capăt al furtunului la Capac de Aspirație (CA) și așezați-l deasupra coșului skimmerului. Puneți în funcțiune stația de epurare în poziția FILTRU și începeți să curățați fundul. Atenție specială la zonele cu pliuri unde se acumulează murdăria.

CURĂȚĂTOR DE FUNDURI TIP VENTURI

Conectați un furtun de grădină la capul aspiratorului de piscină și introduceți-l în piscină. Deschideți robinetul la o presiune normală pentru ca apa să curgă împotriva fundului piscinei, producând un curent ascendent care depune murdăria în filtrul pe care îl încorporează aspiratorul de fund.

PROBLEME	CAUZE	SOLUȚII
Apă tulbure	Filtrare slabă. pH ridicat. Exces de deșeuri organice	Efectuați o spălare inversă a filtrului. Adăugați CLARIFICANT în tablete într-un dozator. Realizați o clorare de șoc.
Apă Verde	Formarea algelor sau mușchiului.	Periați ușor fundul și pereții piscinei. Analizați pH-ul și ajustați-l între 7,2-7,6. Adăugați algicid și clarificator lichid.
Apă Maro	Prezența fierului sau manganului.	Analizați pH-ul și ajustați-l între 7,2-7,6. Realizați o clorinare de șoc. Adăugați clarificator lichid.
Incrustații	Prezența calcarului în apă.	Analizați pH-ul și ajustați-l între 7,2-7,6. Adăugați o dată pe săptămână anticalcar.
Iritație a ochilor și a pielii. Mirosuri neplăcute	PH dezechilibrat. Exces de deșeuri organice.	Analizați pH-ul și ajustați-l între 7,2-7,6. Realizați o clorinare de șoc.

GOLIRE SISTEM
VASE COMUNICANTE

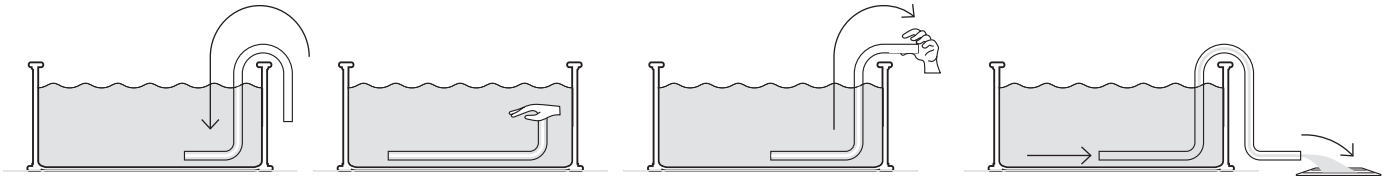

#7 Garanție

Card de garanție

Pentru orice reclamație sau serviciu post-vânzare, păstrați manualul împreună cu dovada de cumpărare (bonul de casă).

Pentru orice cerere de garanție, trebuie să ne contactați prin intermediul site-ului nostru web: **www.grepool.com/post-venta**, împreună cu dovada de cumpărare. Se pot solicita fotografii pentru a justifica acest lucru. Nu se va accepta nicio returnare de marfă fără un acord prealabil. Clientul va suporta costurile tuturor returnărilor de mărfuri (ambalare și transport).

DUPĂ VERIFICAREA ȘI CONSTATAREA UNUI DEFECT DE FABRICAȚIE.

Produsele care prezintă efectiv defecte vor fi reparate sau înlocuite cu transportul plătit.

Garanția se limitează la repararea sau înlocuirea piesei defecte. Nu implică în niciun caz o cerere de despăgubiri sau de daune-interese.

NU SE APLICĂ GARANȚIA ÎN URMĂTOARELE SITUAȚII:

→Utilizarea materialelor care nu sunt conforme cu instrucțiunile noastre.
→Daune provocate de o manipulare greșită sau de o instalare necorespunzătoare.
→ Nu s-au urmat instrucțiunile de întreținere.
→ Utilizare inadecvată sau incorectă a produsului chimic.

IMPORTANT:

Societatea Manufacturas Gre schimbă componente în schimbul altora pentru expertizare.
Dacă după expertiză nu se detectează nicio anomalie sau disfuncție, societatea Manufacturas Gre își rezervă dreptul de a factura clientului costurile de transport și alte diverse.

DURATA GARANȚIEI:

Piscinele Gre sunt supuse garanției legale stabilite de Legea Generală pentru Apărarea Consumatorilor și Utilizatorilor, de 2 ani de la data livrării (cu excepția țărilor în care normele privind garanția în vigoare stabilesc un termen mai lung), și în conformitate cu termenii acesteia. Vă reamintim că pentru ca garanția să fie aplicabilă va trebui să prezentați documentul care atestă achiziția și/sau livrarea produsului. Manufacturas Gre oferă o garanție comercială suplimentară de 3 sau 2 ani, adăugată la cea legală a țării, până la acoperirea unui total de 5 ani. Această garanție comercială suplimentară se va aplica exclusiv pieselor metalice ale structurii piscinei și nu va afecta drepturile consumatorului conform garanției legale.

Sunt excluși de la ambele garanții.

→Funda (Liner P.V.C.) în caz de demontare și remontare a piscinei.
Petele sau decolorările care pot apărea pe husă ca urmare a utilizării acesteia.
Daunele la piscină care rezultă dintr-o pregătire necorespunzătoare a terenului pe care aceasta este amplasată.
→Daunele la piscină cauzate de îngroparea acesteia.
Orice deteriorare a piscinei cauzată de utilizarea necorespunzătoare a acesteia, în conformitate cu manualul de instrucțiuni.

De asemenea, vor fi excluse din garanția comercială suplimentară toate piesele din plastic, și anume:

→Căptușeala sau husa
→Piesele decorative

Pentru a beneficia de garanție, piscina dumneavoastră trebuie să includă acest document.

Garanție valabilă pentru piscinele vândute începând cu 1 ianuarie 2016.

→ **Căptușeală**: 2 ani pentru cusături și etanșeitate în condiții normale de utilizare. Nu intră în garanție: Rupturile, găurile, fisurile, petele (produse de tratament direct în apă), petele legate de creșterea algelor, petele legate de descompunerea corpurilor străine în contact cu linerul, petele și decolorările rezultate din acțiunea produselor oxidante, menținerea culorii și uzura datorate acțiunii materialului asupra diverselor suprafețe. Deformarea linerului care a fost lăsat mai mult de 24 de ore fără apă (nu goliți niciodată complet piscina). Este obligatoriu să păstrați eticheta cu numărul de serie al linerului prezent pe produs și pe ambalajul său. Pentru orice solicitare eventuală de asumare a garanției, se va solicita o mostră a linerului.

→**Grup de filtrare:** Pompa are o garanție de 2 ani (problemă electrică) în condiții normale de utilizare. Nu sunt acoperite de garanție: ruperea pieselor (baza pompei/rezervorul de nisip, capacul prefiltului, valva selectoare...) deteriorarea cauzată de o conexiune defectuoasă, utilizarea pompei fără apă, deteriorarea prin abraziune sau coroziune (grupul de filtrare trebuie să fie amplasat într-un loc răcoros și uscat, ferit de stropi de apă).

→**Alte componente:** 2 ani.

SUNT EXCLUSE DIN GARANȚIE:

→ Tăieturile în liner
→ Montajul și conectarea filtrării
→ Asamblarea
→ Umplerea cu apă
→ Amplasarea marginilor
→ Iernarea
→ Întreținerea

ACOPERIREA GEOGRAFICĂ A GARANȚIEI:

Garanția este valabilă pentru toate țările membre ale Uniunii Europene, UK și Elveția.

Gre oferă cumpărătorului – pe lângă drepturile de garanție care îi revin prin lege față de vânzător și fără a le limita – un drept conform condițiilor următoarelor obligații garantate pentru produse noi.

5 AÑOS GARANTÍA ESTRUCTURA

Dacă ai vreo problemă, consultă-ne: www.grepool.com/post-venta

ÎNAINTE DE ASAMBLARE

INSTRUCȚIUNI DE SECURITATE

Este obligatoriu să amplasați kitul de filtrare (filtru + pompă) la o distanță minimă de 3,5 metri de piscină pentru a evita riscul de descărcare electrică.
Este obligatorie să se prevadă instalarea unui dispozitiv de protecție diferențial special pentru piscine în alimentarea electrică a pompei, conform normativelor.
Nu lăsați niciodată copiii nesupravegheați lângă piscină.
După fiecare baie, îndepărtați scara exterioară pentru a evita căderile accidentale ale copiilor sau ale animalelor de companie în piscină (Norma EN P90-317).
Această piscină este destinată exclusiv utilizării familiale.
Nu este permis să mergi pe margini sau să te scufunzi ori să sari de pe ele.

DURATA INSTALĂRII

Instalarea piscinei necesită intervenția a cel puțin două persoane și durează două zile (în afară de pregătirea terenului și umplerea).

ÎNAINTE DE CONSTRUCȚIA PISCINEI DUMNEAVOASTRĂ ASIGURAȚI-VĂ

• De la intervenția unei persoane calificate pentru a realiza conexiunile electrice.
• Ca alimentarea cu apă să fie suficientă pentru a umple piscina.
• Că a citit manualul minuțios, pas cu pas, pentru a înțelege bine instalarea piscinei.

CONSILIUL DE PLASARE

Trebuie să pregătiți terenul așa cum este indicat în acest manual în capitolul „instalare”.

NU AȘEZAȚI PISCINA DUMNEAVOASTRĂ

• Sub linii electrice
• Sub ramurile copacilor
• Pe un teren neestabilizat

O amplasare bună vă permite să economisiți timp și să evitați limitările. Piscina trebuie să fie într-un loc însorit și ușor accesibil.
Locația piscinei trebuie să fie liberă de țevi sau conexiuni electrice.
Vă rugăm să rețineți că este de preferat să montați piscina într-o zi însorită și să evitați zilele cu vânt puternic.

AMBALARE, CLASIFICARE ȘI RECICLARE

• Unele componente ale piscinei sunt ambalate în pungi de plastic. Pentru a evita toate riscurile de sufocare, nu permiteți niciodată ca bebelușii sau copiii să se joace cu ele.
• Vă mulțumim pentru respectarea normelor Uniunii Europene și pentru colaborarea la protecția mediului înconjurător.
Când ați instalat piscina și toate componentele sunt asamblate, vă rugăm să sortați și să reciclați toate ambalajele.

Piese de schimb disponibile timp de 5 ani de la data facturării produsului.

SERVICII TEHNICE

Serviciile tehnice se ocupă de instalarea piscinelor, vânzarea de piese de schimb și accesorii și întreținerea stațiilor de epurare. Consultați serviciul tehnic cel mai apropiat.

MANUFACTURAS GRE S.A.

LANDABARRI BIDEA, 3, ETAJUL 6, UȘA D
48940, LEIOA (BIZKAIA) SPANIA

www.grepool.com

N° GARANȚIEI

Ne rezervăm dreptul de a schimba total sau parțial caracteristicile articolelor noastre sau conținutul acestui document fără notificare prealabilă.

05.07.26